COD. 1248011 / 3.1

RADIOBAND/TBX

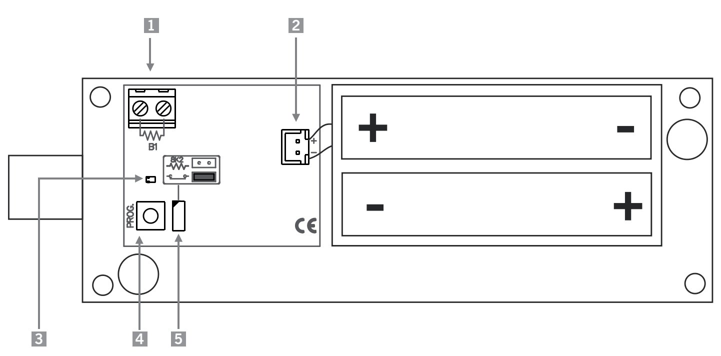

1 Entrada B1
Entrée B1
B1 input
B1 eingang

2 Conector baterias
Connecteur batteries
Batteries connector
Batterien anschluss

3 LED entrada
LED entrée
Input LED
Eingang LED

4 Pulsador de programación
Poussoir de programmation
Programming button
Programmiertaste

5 Selector entrada B1
Sélecteur entrée B1
B1 input selection
B1 eingang wahlschalter

RADIOBAND/RU

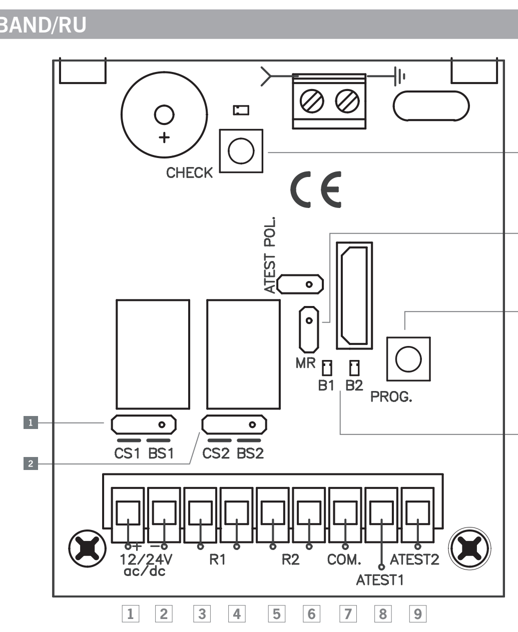

1 Puente Selector R1
Pontet Sélecteur R1
Selector Bridge R1
Steckbrücke R1

2 Puente Selector R2
Pontet Sélecteur R2
Selector Bridge R2
Steckbrücke R2

3 Leds de indicación activación relés
Leds de signalisation activation des relais
Relay activated indicator lights
Anzeigeleds für die Aktivierung des Relais

4 Pulsador de programación
Poussoir de Programmation
Programming button
Programmiertaste

5 Puente de Reset Total MR
Pontet MR pour effacement des RADIOBAND-Transmetteurs
Total Reset Bridge MR
Reset-Überbrückung Total MR

6 Led y pulsador de verificación
Led et poussoir de vérification
Check led and check button
Check-Led und Check-Taster

RADIOBAND/RC-RCS

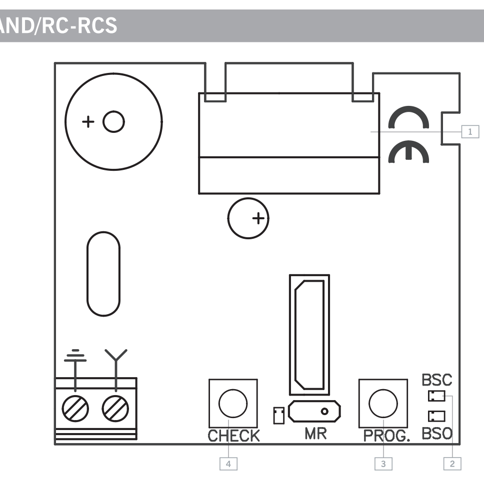

1 Conector para cuadro de maniobra
Connecteur pour armoire de commande
Connector for control panel
Anschluss für Steuerung

2 Leds de indicación activación elemento de seguridad
Leds indiquant l'activation de l'élément de sécurité
Safety element activation indicator lights
Anzeigeleds für Aktivierung des Sicherheitselementes

3 Pulsador de programación
Bouton de programmation
Programming button
Programmiertaste

4 Led y pulsador de verificación
Led et poussoir de vérification
Check led and check button
Check-Led und Check-Taster

CONEXIONES / CONNEXIONS / CONNECTIONS / ANSCHLÜSSE

Figure 1

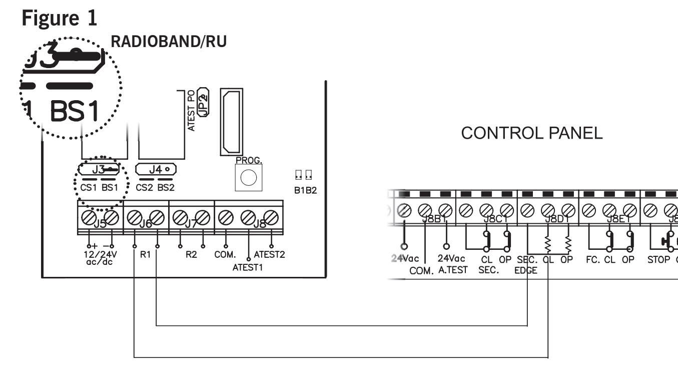

CONECTION TO SAFETY EDGE CONTACT

Figure 2

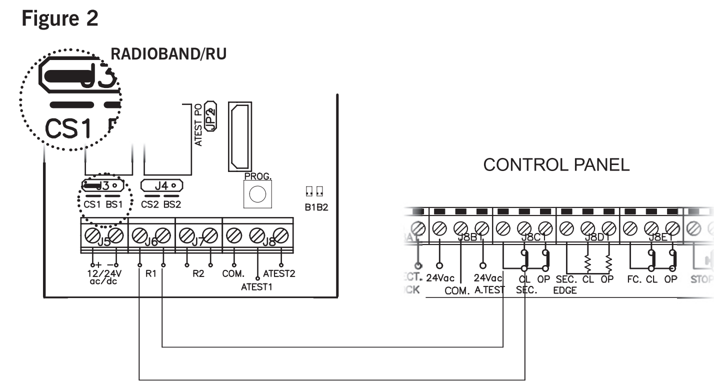

CONECTION TO SECURITY CONTACT

Figure 3

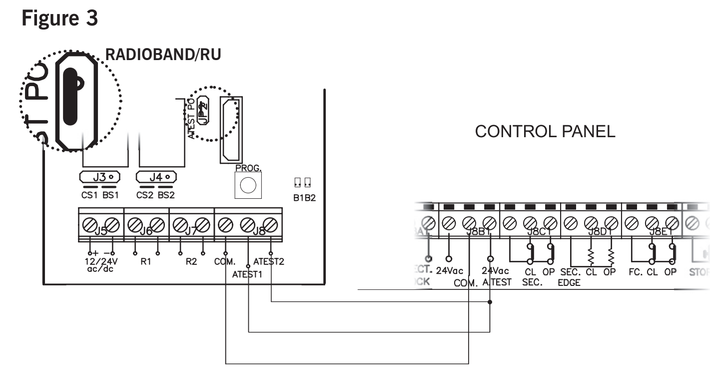

AUTOTEST CONNECTION
NEGATIVE POLARIZATION

CE FC TÜV certified EN 12453:2000 5.1.1.6

Más información en www.motion-line.com
For further information see www.motion-line.com

E

CARACTERÍSTICAS TÉCNICAS TRANSMISOR BANDA DE SEGURIDAD VÍA RADIO.

	RADIOBAND/TBX
Frecuencia de trabajo	868,90 MHz
Alimentación	3V DC (2 x 1.5V LR6 AA)
Consumo func.	12mA
Potencia radiada	< 25mW
Temperatura func.	-20ºC - +55ºC
Estanqueidad	IP65
Dimensiones	160x53x20mm
Alcance (Garantizado)	10 Mts
Duración Pila (aproximada)	2 Años
Tiempo mínimo entre dos activaciones de RADIOBAND/TBX (para cumplimiento de la Directiva R&TTE)	7 min.

CARACTERÍSTICAS TÉCNICAS RECEPTOR BANDA DE SEGURIDAD VÍA RADIO.

	RADIOBAND/RU	RADIOBAND/RC-RCS
Frecuencia	868,90 MHz	
Memoria	6 RADIOBAND/TBX (3 en relé 1, 3 en relé 2)	6 RADIOBAND/TBX
Número de relés	2 relés	---
Alimentación	12 / 24 Vac/dc	enchufable
Rango de alimentación	9-35 Vdc 8-28 Vac	---
Contactos relé	1A	
Consumo reposo / func.	18mA / 80mA	18mA
Entrada de autotest	2 entradas 0/12/24V ac/dc con polaridad seleccionable	Incorporada
Potencia radiada	< 25 mW	
Temperatura func.	-20ºC a +55ºC	
Estanqueidad	IP54 (con prensaestopas IP65)	IP20
Dimensiones caja	82x190x40mm	50x20x17mm
Alcance (garantizado)	10 metros	
Tiempo mínimo entre dos activaciones de ATEST (para cumplimiento de la Directiva R&TTE)	7 min.	
Conformidad con la Directiva de Máquinas, según EN-954-1 categoría 2		

INSTALACIÓN Y CONEXIONES

RADIOBAND/TBX: Fijar la parte posterior de la caja a la hoja de la puerta utilizando los tacos y tornillos suministrados. **Situar el transmisor siguiendo los consejos de instalación, evitando colocar superficies metálicas entre el receptor y el transmisor.** Pasar los cables por la parte inferior del transmisor. Conectar la banda de seguridad al borne B1 y asegurar que la banda queda totalmente estanca. Fijar el frontal del transmisor a la parte posterior con los tornillos suministrados para ello.

Nota: Si se desea conectar un elemento no resistivo (de contacto normalmente cerrado), se deberá puentear el jumper JP1. Esta aplicación no es conforme a la normativa de seguridad de utilización de puertas de garaje motorizadas EN 12453, ya que no se verifica la conexión del elemento no resistivo conectado a la RADIOBAND/TBX.

RADIOBAND/RU: Fijar la parte posterior de la caja a la pared utilizando los tacos y tornillos suministrados. **Situar el receptor lo más cerca posible de la hoja de la puerta y evitar colocar superficies metálicas entre el receptor y el transmisor.** Pasar los cables por la parte inferior del receptor. Conectar los cables según esquema de conexiones. Programar el/los transmisor/es RADIOBAND/TBX según apartado de programación. Fijar el frontal del receptor a la parte posterior con los tornillos suministrados para ello.

1- Alimentación 12/24V ac/dc (+)
2- Alimentación 12/24V ac/dc (-)
3, 4- R1: conexión a la entrada de banda de seguridad del cuadro de maniobras (contacto resistivo 8,2k) con selector en posición BS1 (ver CONEXIONES figura 1). O conexión a la entrada de contacto del cuadro de maniobras (NC) con selector en posición CS1 (ver CONEXIONES figura 2).
5, 6- R2: conexión a la entrada de banda de seguridad del cuadro de maniobras (contacto resistivo 8,2k) con selector en posición BS2. O conexión a la entrada de contacto del cuadro de maniobras (NC) con selector en posición CS2.
7- AUTOTEST: Común conexión autotest seguridades (-). Ver figura 3 y tabla Autotest Polarizado.
8- AUTOTEST: Conexión autotest para R1. Ver figura 3 y tabla Autotest Polarizado.
9- AUTOTEST: Conexión autotest para R2. Ver figura 3 y tabla Autotest Polarizado.

RADIOBAND/RC-RCS: Conectar a cuadro de maniobra mediante conector para dispositivos de seguridad.

AUTOTEST POLARIZADO

Verificar en la salida de autotest del cuadro de maniobras en reposo, si la tensión es 0V (polarización positiva) o si la tensión es 12/24V ac/dc (polarización negativa). Activar la señal de autotest del cuadro y verificar que tiene una duración máxima de 3 segundos.

	Salida Autotest en reposo	Salida Autotest Activada	Tipo de polarización	Puente ATEST POL	ATEST1	ATEST2
Conexión a equipo con autotest	0V	12/24V	positiva	OFF	Conectado*	Conectado*
	12/24V	0V	negativa	ON	Conectado*	Conectado*
Conexión a equipo sin autotest**	---	---	---	OFF	No conectado	No conectado

*** Nota: Conectar sólo la salida de autotest a utilizar.**

**** En caso de no utilizar autotest, no se verifica el sistema al inicio de la maniobra, lo que implica que en algún caso no se cumpla con la normativa de seguridad de utilización de puertas de garaje motorizadas EN 12453.**

INDICADORES LUMINOSOS

RADIOBAND/RU-RC-RCS	En funcionamiento	En programación
Led Relé 1	Normalmente apagado. Indica el estado de la salida del relé, Si R1 no conectado, encendido.	Encendido. Indica el canal a programar.
Led Relé 2	Normalmente apagado. Indica el estado de la salida del relé, Si R2 no conectado, encendido.	Encendido. Indica el canal a programar.

FUNCIONAMIENTO

El receptor comprueba que todas las bandas programadas están funcionando correctamente. En caso de activación de banda o error en su funcionamiento, el receptor activa el relé de salida.

PROGRAMACIÓN RADIOBAND/TBX

Estando el receptor en programación (ver PROGRAMACIÓN MANUAL más adelante), presionar el pulsador PROG del transmisor para su programación en el receptor.

PROGRAMACIÓN RADIOBAND/RU

PROGRAMACIÓN MANUAL

La RADIOBAND/RU permite enregistrar 6 RADIOBAND/TBX (3 para el Relé 1 y 3 para el Relé 2)

Presionar el pulsador de programación PROG del receptor durante 1s, se escuchará una señal sonora. El receptor entrará en programación primer relé. Si se mantiene presionado el pulsador de programación el receptor entrará en programación segundo relé, pasando de un relé a otro de manera cíclica. Una vez elegido el relé de programación enviar el código a programar pulsando el transmisor. Cada vez que se programe un transmisor, el receptor emitirá una señal sonora de 0,5s. Si transcurren 10 segundos sin programar, el receptor saldrá del modo de programación, emitiendo dos señales sonoras de 1s. Si al programar un transmisor, la memoria del receptor está llena, este emitirá 7 señales sonoras de 0,5s y saldrá de programación.

PROGRAMACIÓN RADIOBAND/RC-RCS

PROGRAMACIÓN MANUAL

La RADIOBAND/RC-RCS permite memorizar 6 RADIOBAND/TBX (3 para el Relé 1 y 3 para el Relé 2)

Presionar el pulsador de programación del receptor durante 1s, se escuchará una señal sonora. El receptor entrará en programación de la banda de seguridad de cerrar (BSC). Si se mantiene presionado el pulsador de programación el receptor entrará en programación de la banda de seguridad de abrir (BSO), pasando de un relé a otro de manera cíclica. Una vez elegido el relé de programación enviar el código a programar pulsando el transmisor. Cada vez que se programe un transmisor, el receptor emitirá una señal sonora de 0,5s. Si transcurren 10 segundos sin programar, el receptor saldrá del modo de programación, emitiendo dos señales sonoras de 1s. Si al programar un transmisor, la memoria del receptor está llena, este emitirá 7 señales sonoras de 0,5s y saldrá de programación.

Nota: Para un correcto funcionamiento del sistema, el emisor debe estar únicamente programado en un receptor.

Remplazo de RADIOBAND/TBX: En caso de remplazo de alguna RADIOBAND/TBX, es necesario resetear el sistema (ver RESET TOTAL más adelante) y volver a programar todas las RADIOBAND/TBX utilizadas en la instalación.

VERIFICACIÓN DEL SISTEMA

Esta función sirve para verificar el funcionamiento y alcance de todos los dispositivos una vez realizada la instalación.

Presionar el pulsador CHECK del receptor durante al menos 1 segundo para entrar en modo de verificación. El indicador luminoso se encenderá y se escucharan cuatro pitidos.

Realizar una maniobra completa de apertura y cierre de la puerta. Durante la verificación del sistema se escuchará un pitido cada 1,5s.

FUNCIONAMIENTO CORRECTO DEL SISTEMA

Si al finalizar la maniobra no se ha escuchado ninguna otra señal acústica, el sistema funciona correctamente. Presionar de nuevo el pulsador CHECK o bien esperar 5 minutos y la RADIOBAND/RU-RC-RCS sale de verificación automáticamente, indicando con dos pitidos que la verificación ha sido correcta. El indicador luminoso de verificación se apagará.

DETECCIÓN DE FALLO DE BANDA

Si durante la verificación, falla la comunicación con alguna RADIOBAND/TBX o la comunicación es deficiente (por ejemplo, demasiados reintentos de comunicación o bien, poca cobertura), la RADIOBAND/RU-RC-RCS emite tres pitidos consecutivos indicando que ha habido un error. Detenga la maniobra de la puerta y presione las bandas de seguridad que tenga instaladas para detectar cual ha fallado.

- Si al presionar una banda escucha un pitido, significa que la banda es correcta.
- Si al presionar la banda escucha tres pitidos consecutivos, significa que la banda ha fallado.

En este caso, se recomienda cambiar la orientación de las antenas emisor-receptor o instalar una antena exterior AED-868 o FLAT-868 para asegurar el alcance deseado.

Al salir del modo check se escucharan siete pitidos consecutivos y el indicador luminoso realiza destellos continuos.

Realice otra verificación del sistema hasta que el resultado sea correcto.

Cobertura de la señal

Después de presionar una de las bandas instaladas, unos destellos continuados, en una escala de 1 a 5, nos indican la cobertura de la señal de dicha banda en el momento en que se ha presionado.

Nº Destellos led check	Cobertura	Resultado verificación
1	Muy débil	Fallo de banda
2	Débil	OK
3	Normal	OK
4	Buena	OK
5	Muy buena	OK

RESET TOTAL

Estando en modo de programación, se mantiene el pulsador de programación PROG presionado y se realiza un puente en el jumper de reset "MR" durante 3s. El receptor emitirá 10 señales sonoras de preaviso, y después otras de frecuencia más rápida, indicando que la operación ha sido realizada. El receptor queda en modo de programación.

Si transcurren 10 segundos sin programar, o realizando una pulsación corta del pulsador de programación, el receptor saldrá del modo de programación, emitiendo dos señales sonoras de 1s.

INDICACIÓN BATERÍA BAJA DEL TRANSMISOR (RADIOBAND/TBX)

Si baja la batería de un transmisor programado en el receptor, este realiza 4 señales cortas cada 20 segundos. Si se tienen más de un transmisor programados, se deberá activar la banda de seguridad y comprobar si el receptor realiza las 4 señales cortas al instante. Si es así, el transmisor conectado a la banda de seguridad activada tendrá la batería baja. Proceder a su cambio.

CAMBIO DE PILA RADIOBAND/TBX

Retirar la tapa de la caja. Las pilas están situadas en la parte trasera de la tapa. Reemplazar las dos pilas gastadas por las nuevas teniendo en cuenta la polaridad que indica el conector. Comprobar que las pilas nuevas soportan el mismo rango de temperatura que las reemplazadas.

USO DEL SISTEMA

Este sistema está destinado a ser instalado junto con una banda de seguridad en instalaciones de puertas de garaje. No está garantizado su uso para accionar directamente otros equipos distintos de los especificados.

El fabricante se reserva el derecho a cambiar especificaciones de los equipos sin previo aviso.

ANEXO IMPORTANTE

Desconectar la alimentación antes de efectuar cualquier manipulación en el equipo.

En cumplimiento de la directiva europea de baja tensión, se informa de los siguientes requisitos:

· Para equipos conectados permanentemente deberá incorporarse al cableado un dispositivo de conexión fácilmente accesible.
· Es obligatorio instalar este equipo en posición vertical y firmemente fijado a la estructura del edificio.
· Este equipo sólo puede ser manipulado por un instalador especializado, por su personal de mantenimiento o bien por un operador convenientemente instruido.
· La instrucción de uso de este equipo deberá permanecer siempre en posesión del usuario.
· Para la conexión de los cables de alimentación deberán utilizarse terminales de sección máxima 3,8mm².
· La frecuencia de trabajo del sistema Radioband no interfiere de ningún modo con los sistemas de telemando 868MHz. Sin embargo, una señal centrada a 868,9MHz podría causar un retardo en la reacción del sistema.

JCM TECHNOLOGIES, S.A. declara que el producto RADIOBAND/TBX, RADIOBAND/RU y RADIOBAND/RC-RCS cumple con los requisitos de la Directiva de Equipos de Radio y Equipos Terminales de telecomunicaión 1999/5/CEE y también con los requerimientos de las Directivas 89/336/CEE sobre compatibilidad electromagnética y 73/23/CEE sobre baja tensión y su posterior modificación 93/68/CEE, siempre y cuando su uso sea el previsto.

Este equipo cumple con la Parte 15 de las Normas FCC. Su funcionamiento esta sujeto a las dos siguientes condiciones: (1) este equipo no debe causar interferencias perjudiciales, y (2) este equipo debe aceptar cualquier interferencia recibida, incluidas interferencias que puedan causar un funcionamiento no deseado.

Para cumplir con las Normas FCC, están prohibidos ajustes o modificaciones de este receptor y/o emisor, excepto un cambio de código o el reemplazo de la batería. NO EXISTE NINGUNA OTRA PARTE MODIFICABLE POR EL USUARIO. Cualquier otro cambio realizado, no aprobado expresamente por JCM Technologies, S.A. podría invalidar la autoridad del usuario para utilizar el equipo.

DECLARACIÓN DE CONFORMIDAD CE

Ver pagina web www.motion-line.com

F

CARACTERISTIQUES TECHNIQUES TRANSMETTEUR = TRANSMETTEUR D'ÉTAT VIA RADIO

	RADIOBAND/TBX
Fréquence de Travail	868,90 MHz
Alimentation	3V DC (2 x 1.5V LR6 AA)
Conso Fonct,	12mA
Puissance	< 25mW
Température de fonct,	-20ºC - +55ºC
Indice de Protection	IP65
Dimensions	85x53x36mm
Portée Radio (garantie)	10 Mètres
Durée de vie des piles (approximée)	2 Années
Temps minimum entre deux activations de RADIOBAND/TBX (pour exécution de la Directive R&TTE)	7 min.

CARACTERISTIQUES TECHNIQUES RÉCEPTEUR = TRANSMETTEUR D'ÉTAT VIA RADIO

	RADIOBAND/RU	RADIOBAND/RC-RCS
Fréquence	868,90 MHz	
Capacité Mémoire	6 RADIOBAND/TBX (3 des relais 1, 3 des relais 2)	6 RADIOBAND/TBX
Relais	2 Relais de sorite	---
Alimentation	12 / 24 Vac/dc	à brancher
Tension admissible	9-35 Vdc 8-28 Vac	---
Contacts Relais	1 Ampère	
Consommation Repos / Fonct	18mA / 80mA	18mA
Entrées Autotest	2 Entrées 0/12 ou 24 Vac/dc avec polarité sélectionnable	incorporées
Puissance	< 25 mW	
Température de fonct,	-20ºC a +55ºC	
Indice de Protection	IP54 ou IP65 avec presse etoupe	IP20
Dimensions Botiller	82x190x40mm	50x20x17mm
Portée Radio (garanti)	10 Mètres	
Temps minimum entre deux activations de ATEST (pour exécution de la Directive R&TTE)	7 min.	
Conformité avec le directeur des machines, selon EN-954-1 la catégorie 2		

INSTALLATION ET CONNEXIONS

RADIOBAND/TBX: Fixer le fond de la boîte sur le tablier de la porte. **Installer l'émetteur en suivant les conseils de la notice technique, en évitant de placer des surfaces métalliques entre le récepteur et l'émetteur.** Passer les câbles par la partie inférieure du transmetteur. Connecter la barre palpeuse à la borne B1 et s'assurer que la barre palpeuse est totalement étanche. Fermer le couvercle du boîtier avec les vis fournies.

N. B.: si l'on désire connecter un élément non résistif (de contact normalement fermé), il convient de court-circuiter le jumper JP1. Cette application n'est pas conforme à la norme de sécurité sur l'utilisation des portes de garage motorisées EN 12453, car la connexion de l'élément non résistif branché sur la RADIOBAND/TBX n'est pas vérifiée.

RADIOBAND/RU: Fixer le fond de la boîte en utilisant les vis et chevilles fournies. **Situer le récepteur le plus près possible du tablier de la porte et éviter de placer des surfaces métalliques entre le récepteur et l'émetteur.** Passer les câbles par la partie inférieure du récepteur. Connecter les câbles d'alimentation selon le schéma de connexion. Procéder à l'enregistrement des RADIOBAND/TBX. Fermer le couvercle du boîtier avec les vis fournies.

1- Alimentation 12 ou 24 Vac/dc (+)
2- Alimentation 12 ou 24 Vac/dc (-)
3, 4- R1: Raccorder sur Armoire de commande - Entrée Bande de Sécurité (résistive 8,2Kohm) suivant la position du cavalier BS1 (voir CONNECTIONS Figure 1). Ou entrée Contact de Securité suivant la position du cavalier CS1 (voir CONNECTIONS Figure 2).
5, 6- R2: Raccorder sur Armoire de commande - Entrée Bande de Sécurité (résistive 8,2Kohm) suivant la position du cavalier BS1. Ou entrée Contact de Securité suivant la position du cavalier CS1.
7- AUTOTEST: Commun Entrées Autotest des sécurités (-). Voir CONNECTIONS Figure 3 et table Autotest Polarisé.
8- AUTOTEST: Entrées Autotest pour Relais 1. Voir CONNECTIONS Figure 3 et table Autotest Polarisé.
9- AUTOTEST: Entrées Autotest pour Relais 2. Voir CONNECTIONS Figure 3 et table Autotest Polarisé.

RADIOBAND/RC-RCS: Connexion à l'armoire de commande au moyen du connecteur pour dispositifs de sécurité.

AUTOTEST POLARISE

Vérifier sur votre armoire de commande si la sortie Autotest, dans l'état d'attente, est à polarisation négative (0 Volts) ou à polarisation positive (12 ou 24 Vac/dc). Activer le signal d'autotest de votre armoire de commande et vérifier si sa durée maximale est de 3 secondes.

	Sortie Autotest dans l'état d'attente	Sortie Autotest activée	Type de polarisation	Ponte ATEST POL	ATEST1	ATEST2
Connexion àun équipement avec autotest	0V	12/24V	Positive	OFF	Connecté*	Connecté*
	12/24V	0V	negative	ON	Connecté*	Connecté*
Connexion à un équipement sans autotest**	---	---	---	OFF	Non connecté	Non connecté

*** N. B. : ne connecter que la sortie d'autotest à utiliser.**

**** Si l'autotest n'est pas utilisé, il n'y a pas de vérification du système en début de manoeuvre, ce qui peut impliquer le non-respect de la norme de sécurité EN 12453 relative à l'utilisation des portes de garage motorisées.**

VOYANTS LUMINEUX

RADIOBAND/RU-RC-RCS	En fonctionnement	En programmation
Led relais 1	Normalement éteinte. Indique l'état de la sortie du relais. Allumée si R1 n'est pas connecté.	Allumée. Indique le canal à programmer.
Led relais 2	Normalement éteinte. Indique l'état de la sortie du relais. Allumée si R2 n'est pas connecté.	Allumée. Indique le canal à programmer.

FONCTIONNEMENT

Le Récepteur RADIOBAND/RU vérifie en permanence (toutes les 20 secondes) que les barres palpeuses raccordées aux RADIOBAND/TBX fonctionnent correctement. En cas de défaut, le relais correspondant est activé et empêche ainsi votre armoire de commande de réaliser une manoeuvre. Ce qui permet de vérifier à tout moment le bon fonctionnement de vos barres palpeuses et de la transmission via radio de leur état..

PROGRAMMATION RADIOBAND/TBX

Mettre le RADIOBAND/RU (Récepteur) en programmation (voir PROGRAMMATION MANUELLE plus bas), puis appuyez sur le poussoir de programmation du Transmetteur (1), le Récepteur confirme alors la programmation par un Bip sonore,

PROGRAMMATION RADIOBAND/RU

PROGRAMMATIÓN MANUELLE PER AUTO APPRENTISSAGE UNIQUEMENT

Le RADIOBAND/RU permet d'enregistrer jusqu'à 6 RADIOBAND/TBX dans sa mémoire

Appuyer sur le bouton de programmation PROG pendant une seconde, le récepteur émet un signal sonore, et entre alors en programmation du premier relais (B1), la led B1 est alors allumée. Si on maintient l'appuie sur ce bouton, on peut programmer le relais 2 (B2), la led B2 sera alors allumée. Une fois le relais choisi, envoyer le code du RADIOBAND/TBX à programmer (voir notice), le récepteur confirme par un bip sonore (0,5 seconde) que celui-ci est programmé. Au bout de 10 secondes sans programmer de nouveaux RADIOBAND/TBX, le récepteur sort alors de programmation (2 bips lents). Si en cours de programmation le récepteur émet une série de 7 bips rapides + 2 lents cela signifie que la mémoire est pleine (6 RADIOBAND/TBX sont déjà programmés).

PROGRAMMATION RADIOBAND/RC-RCS

PROGRAMMATIÓN MANUELLE PER AUTO APPRENTISSAGE UNIQUEMENT

Le RADIOBAND/RC-RCS permet d'enregistrer jusqu'à 6 RADIOBAND/TBX dans sa mémoire

Appuyer sur le bouton de programmation PROG pendant une seconde, le récepteur émet un signal sonore. Le récepteur entrera en mode programmation de la bande de sécurité de fermeture (BSC). Si on maintient l'appuie sur ce bouton, le récepteur entrera en mode programmation de la bande de sécurité d'ouverture (BSO. Une fois le relais choisi, envoyer le code du RADIOBAND/TBX à programmer (voir notice), le récepteur confirme par un bip sonore (0,5 seconde) que celui-ci est programmé. Au bout de 10 secondes sans programmer de nouveaux RADIOBAND/TBX, le récepteur sort alors de programmation (2 bips lents). Si en cours de programmation le récepteur émet une série de 7 bips rapides + 2 lents cela signifie que la mémoire est pleine (6 RADIOBAND/TBX Transmetteurs sont déjà programmés).

Note: Pour un bon fonctionnement du système, l'émetteur seulement peut être programmé dans un récepteur.

Remplacement de la RADIOBAND/TBX: En cas de remplacement d'une RADIOBAND/TBX, il faut effectuer un reset du système (voir EFFACEMENT TOTAL DE LA MEMOIRE plus bas) et programmer à nouveau toutes les RADIOBAND/TBX utilisées dans l'installation.

VÉRIFICATION DU SYSTÈME (CHECK)

Cette fonction doit être utilisée pour vérifier le fonctionnement et la portée de tous les dispositifs une fois l'installation effectuée.

Appuyer sur le bouton CHECK du récepteur pendant au moins 1 seconde pour entrer en mode de vérification : le voyant lumineux s'allume et on entend quatre signaux sonores.

Réaliser une manoeuvre complète d'ouverture et de fermeture de la porte. Pendant la vérification du système, un signal sonore est émis toutes les 1,5 s.

FONCTIONNEMENT CORRECT DU SYSTÈME

Si au terme de la manoeuvre on n'entend aucun autre signal acoustique, le système fonctionne correctement. Appuyer de nouveau sur le bouton CHECK ou bien attendre 5 minutes que la RADIOBAND/RU-RC-RCS quitte la vérification automatiquement, indiquant avec deux signaux sonores que la vérification a été correcte. Le voyant lumineux de vérification s'éteint alors.

DÉTECTION D'UNE ANOMALIE AU NIVEAU DE LA PALPEUSE

Si au cours de la vérification une anomalie de communication survient avec la RADIOBAND/TBX ou que la communication est insuffisante (trop de tentatives de communication ou bien manque de couverture), la RADIOBAND/RU-RC-RCS émet trois signaux sonores consécutifs indiquant une erreur. Interrompez la manoeuvre de la porte et appuyez sur les barres palpeuses de sécurité installées pour détecter celle qui n'a pas fonctionné.

- Si vous entendez un signal sonore lorsque vous appuyez sur la barre, cela signifie qu'elle fonctionne correctement.
- Si vous entendez trois signaux sonores consécutifs lorsque vous appuyez sur la barre, cela signifie qu'il y a une anomalie.

Dans ce cas, il est conseillé de changer l'orientation des antennes émetteur-récepteur ou d'installer une antenne extérieure AED-868 ou FLAT-868, en vue d'assurer la portée souhaitée.

Lorsque vous quitterez le mode check, vous entendrez sept signaux sonores consécutifs et le voyant lumineux effectuera des scintillements continus.

Vérifiez le système une autre fois jusqu'à obtention du résultat correct.

Couverture du signal

Lorsque l'on appuie sur une des barres palpeuses installées, des scintillements continus - sur une échelle de 1 à 5 - nous indiquent la couverture du signal en moment où l'on a appuyé sur la barre.

Nbr scintillements led check	Couverture	Résultat vérification
1	Très faible	Erreur de barre
2	Faible	OK
3	Normale	OK
4	Bonne	OK
5	Très bonne	OK

EFFACEMENT TOTAL DE LA MEMOIRE

Entrer en mode programmation, et laisser le bouton de programmation PROG appuyé, faire un pont entre les bornes «MR» pendant 3 secondes. Le récepteur émet alors 10 signaux sonores puis d'autres plus rapides pour indiquer que la mémoire a été vidée. Le récepteur reste en mode programmation.

Au bout de 10 secondes sans programmer de nouveaux transmetteur, le récepteur sort alors de programmation (2 bips lents).

INDICATIONS BATTERIES FAIBLES DES RADIOBAND/TBX

Si les piles d'un transmetteur programmé sont faibles, le récepteur réalise 4 signaux sonores courts avec les Leds (B1) ou (B2) toutes les 20 secondes. Lorsqu'il y a plusieurs transmetteurs programmés, activer la bande de sécurité correspondante et vérifier en même temps si les Leds (B1) ou (B2) clignotent 4 fois. Si c'est le cas, cela signifie que l'on doit remplacer les piles sur ce transmetteur, sinon passer au suivant .

CHANGEMENT DE PILE RADIOBAND/TBX

Retirer le couvercle du boîtier. Les piles sont situées dans la partie arrière du couvercle. Remplacer les deux piles usées par les neuves en tenant compte de la polarité indiquée par le connecteur. Vérifier que les piles neuves supportent la même fourchette de température que les anciennes.

UTILSATION DU SYSTÈME

Le système est destiné à être installé près d'une barre palpeuse dans des installations de portes de garage. Nous ne garantissons pas son fonctionnement pour activer directement d'autres équipements que ceux spécifiés.

Le fabricant se réserve le droit de modifier les spécifications de ces équipements sans préavis.

ANNEXE IMPORTANTE

Déconnecter l' alimentation afin d'effectuer quelque manipulation sur l' équipement.

En complément des directives Européennes sur les Basses Tensions, nous vous informons des obligations suivantes :

· Pour les équipements connectés en permanence, prévoir sur le câblage un dispositif de connexion facilement accessible.
· Il est obligatoire d'installer ce matériel en position verticale, et fermement fixé à la structure de l'édifice.
· Cet équipement ne peut être manipulé que par un installateur spécialisé, par son personnel de maintenance ou un opérateur correctement formé.
· La notice technique de ce matériel devra rester en permanence en possession de l'utilisateur final.
· Pour le branchement des câbles d'alimentation, utilisez des câbles d'une section maximale de 3,8 mm².
· La fréquence de travail du système Radioband n'interfère aucunément dans le bon fonctionnement des systèmes de télécommandes à 868MHz. Cependant, un signal centré sur la fréquence 868,9MHz pourrait causer un retard de réaction du système.

JCM TECHNOLOGIES, S.A. déclare que le produit RADIOBAND/TBX, RADIOBAND/RU, RADIOBAND/RC-RCS, lorsqu'il est utilisé en conformité, remplit les conditions requises par les Directives R&TTE 1999/5/CEE sur Machines, 89/336/CEE sur la compatibilité électromagnétique et 73/23/CEE sur la basse tension, ainsi que sa modification ultérieure 93/68/CEE.

Cet appareil est conforme à la partie 15 de la réglementation FCC. Son utilisation est soumise aux deux conditions suivantes : (1) cet appareil ne peut occasionner aucune interférence nuisible et (2) il doit accepter la réception de toute interférence, notamment celles qui sont susceptibles de provoquer une anomalie de fonctionnement.

Conformément à la réglementation FCC, il est interdit de régler ou de modifier ce récepteur et/ou ce transmetteur d'une quelconque manière, sauf pour en changer le code ou remplacer les piles. AUCUNE AUTRE PIÈCE N'EST REMPLAÇABLE PAR L'UTILISATEUR. Toute autre modification apportée à l'appareil sans l'approbation expresse de JCM Technologies, S A est susceptible d'annuler le droit de l'utilisateur à faire fonctionner l'appareil.

DECLARATION DE CONFORMITÉ CE

Voir site Internet www.motion-line.com

GB

TECHNICAL FEATURES SAFETY EDGE RADIO TRANSMITTER

	RADIOBAND/TBX
Operating frequency	868,90 MHz
Power supply	3V DC (2 x 1.5V LR6 AA)
Op. consumption	12mA
Radiated power	< 25mW
Op. temperature	-20ºC - +55ºC
Seal	IP65
Dimensions	160x53x20mm
Range (guaranteed)	10 m
Battery life (approximate)	2 years
Minimum time between two RADIOBAND/TBX activations (for complying with the R&TTE Directive)	7 mim.

TECHNICAL FEATURES SAFETY EDGE RADIO RECEIVER

	RADIOBAND/RU	RADIOBAND/RC-RCS
Frequency	868,90 MHz	
Memory	6 RADIOBAND/TBX (3 on relay 1, 3 on relay 2)	6 RADIOBAND/TBX
Number of relays	2 relays	---
Power supply	12 / 24 Vac/dc	pluggable
Power supply range	9-35 V DC 8-28 V AC	---
Relay contacts	1 A	
Consumption: idle/op.	18mA / 80mA	18mA
Self-test input	2 0/12/24V AC/DC inputs with selectable polarity	incorporated
Radiated power	< 25 mW	
Op. temperature	-20ºC to +55ºC	
Seal	IP54 (with IP65 cable seals)	IP20
Box size	82x190x40mm	50x20x17mm
Range (guaranteed)	10 Mètres	
Minimum time between two ATEST activations (for complying with the R&TTE Directive)	7 mim.	
Compliance with the Machinery Directive, according to EN-954-1 category 2		

INSTALLATION AND CONNECTIONS

RADIOBAND/TBX: Fix the back of the box to the door. **Install the transmitter following the technical manual and avoid placing metallic surfaces between the receiver and the transmitter.** Pass the cables through the bottom of the transmitter. Connect a resistive 8K2 safety band directly to terminal B1 and ensure that the safety edge keeps totally waterproof. Fix the front of the transmitter to the back with the screws supplied for the purpose.

N.B.: If a non-resistive element (with a contact normally closed) needs to be connected, the jumper JP1 must be bridged. This application does not comply with safety standard EN 12453 for the use of motorised garage doors, since the connection of the resistive element to the RADIOBAND/TBX is not checked.

RADIOBAND/RU: Fix the back of the box to the wall, using the wall plugs and screws supplied. **Install the receiver close to the door leaf and avoid metallic surfaces between the receiver and the transmitter.** Pass the cables through the bottom of the receiver. Connect the power cables to the terminals of the printed circuit, following the indications of the connections diagram. Store RADIOBAND/TBX. Fix the front of the receiver to the back with the screws supplied for the purpose.

1- Power supply 12/24V AC/DC: (+)
2- Power supply 12/24V AC/DC (-)
3, 4- R1: Connection to the safety band input of the control panel (resistive contact 8.2kΩ) with jumper in position BS1 (see CONNECTIONS Figure 1). Or to the control panel safety contact input (NC) with jumper in position CS1 (see CONNECTION Figure 2).
5, 6- R2: Connection to a second safety band input of the control panel (resistive contact 8.2kΩ) with jumper in position BS2. Or to the control panel safety contact input (NC) with jumper in position CS2.
7- AUTOTEST: Common connection safety self-test (-). See CONNECTIONS Figure 3 and table POLARIZED SELFTEST.
8- AUTOTEST: Self-test connection for R1. See CONNECTIONS Figure 3 and table POLARIZED SELF-TEST.
9- AUTOTEST: Self-test connection for R2. See CONNECTIONS Figure 3 and table POLARIZED SELF-TEST.

RADIOBAND/RC-RCS: Connection to a control panel using a connector for safety devices.

POLARIZED SELF-TEST

Check the self-test output on the control panel, in standby, to see whether the voltage is 0V (inverted test input) or 12/24V AC/DC (positive polarization). Switch on the self-test signal of the panel and check that it has a maximum duration of 3 seconds.

	Autotest output in standby	Autotest output activated	Polarization type	Jumper ATEST POL	ATEST1	ATEST2
Connection to a equipment with autotest	0V	12/24V	Positive	OFF	Connected*	Connected*
	12/24V	0V	inverted	ON	Connected*	Connected*
Connection to a equipment without autotest**	---	---	---	OFF	Not connected	Not connected

*** Connect auto-test only for used outputs.**

**** Where the auto-test is not used, the system is not checked at the start of the operation, which means that security standard EN 12453 regarding the use of motorised garage doors is, in some cases, not complied with.**

LIGHT INDICATORS

RADIOBAND/RU-RC-RCS	In operation	In programming
Relay 1 LED	Normally off. Indicates the status of the relay output. If R1 is not connected, on.	On. Indicates the channel to be programmed.
Relay 2 LED	Normally off. Indicates the status of the relay output. If R2 is not connected, on.	On. Indicates the channel to be programmed.

OPERATION

The receiver checks that all the programmed bands are working properly. If a band is activated or if there is an error in its operation, the receiver deactivates the output relay.

PROGRAMMING RADIOBAND/TBX

If the receiver is in programming (see MANUAL PROGRAMMING below), press the transmitter button to programme it into the receiver

PROGRAMMING RADIOBAND/RU

MANUAL PROGRAMMING

RADIOBAND/RU makes it possible to store 6 RADIOBAND/TBX (3 on Relay 1 and 3 on Relay 2).

Press the receiver programming PROG button for 1s; a sound signal will be heard. The receiver will go into programming the first relay. If the programming button is kept pressed, the receiver will go into programming the second relay, moving cyclically from one really to another. Once the programming relay has been chosen for the transmitter you want to start using, send the programming code by pressing the transmitter. Every time a transmitter is programmed, the receiver will emit a sound signal for 0.5s. If 10 seconds pass without programming, the receiver will go out of programming mode, emitting two 1s sound signals. If, when programming a transmitter, the receiver's memory is full, it will emit 7 sound signals lasting 0.5s and come out of programming.

PROGRAMMING RADIOBAND/RC-RCS

MANUAL PROGRAMMING

RADIOBAND/RC-RCS makes it possible to store 6 RADIOBAND/TBX (3 on Relay 1 and 3 on Relay 2).

Press the receiver programming PROG button for 1s; a sound signal will be heard. The receiver will enter safety band closing programming mode (BSC). If the programming button is kept pressed, the receiver will enter safety band opening programming mode (BSO), moving cyclically from one really to another. Once the programming relay has been chosen for the transmitter you want to start using, send the programming code by pressing the transmitter. Every time a transmitter is programmed, the receiver will emit a sound signal for 0.5s. If 10 seconds pass without programming, the receiver will go out of programming mode, emitting two 1s sound signals. If, when programming a transmitter, the receiver's memory is full, it will emit 7 sound signals lasting 0.5s and come out of programming.

Note: For a right operation of the system, the transmitter has to be programmed in one receiver only.

RADIOBAND/TBX replacement: In case you need to replace a RADIOBAND/TBX, it is necessary to reset the system (see TOTAL RESET below) and reprogram all RADIOBAND/TBX used in the installation.

SYSTEM CHECK

This function is used to check the functioning and range of all the devices once the installation has been carried out.

Press the receiver's CHECK for at least 1 second button to enter check mode. The indicator light will come on and four beeps will be heard.

Perform a complete door opening and closing manoeuvre. During the system check a beep will be heard every 1,5 seconds.

CORRECT FUNCTIONING OF THE SYSTEM

If no other acoustic signal is heard on completing the manoeuvre, the system is functioning correctly. Either press the CHECK button again or wait 5 minutes and the RADIOBAND/RU-RC-RCS will exit checking automatically, indicating with two beeps that the check has been correct. The check indicator light will go out .

DETECTION OF BAND FAILURE

If the communication with a RADIOBAND/TBX fails during checking, or the communication is deficient (for instance, too many communication retries or poor coverage), the RADIOBAND/RU-RC-RCS emits three consecutive beeps, indicating that an error has occurred. Halt the door manoeuvre and press the safety bands installed to detect what has failed.

- If a single beep is heard on pressing a band, this means that the band is correct.
- If three consecutive beeps are heard on pressing the band, this means that the band has failed.

In this event, it is recommended changing the orientation of the transmitting-receiving aerials or installing an AED-868 or FLAT-868 outdoor aerial to ensure the desired range.

On exiting check mode, seven consecutive beeps will be heard and the indicator light will flash continuously.

Perform another system check until the result is correct.

Signal coverage

After pressing one of the installed bands, continuous flashes, ranging from 1 to 5, indicate the signal coverage for this band at the time it was pressed.

Number of check LED flashes	Coverage	Result of check
1	Very weak	Band failure
2	Weak	OK
3	Normal	OK
4	Good	OK
5	Very good	OK

TOTAL RESET

In programming mode, keep the programming PROG button pressed down and make a bridge with the "MR" reset jumper for 3s. The receiver will emit 10 warning sound signals and then more at a faster frequency, indicating that the operation has been carried out. The receiver will stay in programming mode.

If 10 seconds elapse without programming, or if you press the programming button quickly, the receiver will go out of programming mode, emitting two 1s sound signals.

TRANSMITTER BATTERY LOW INDICATOR (RADIOBAND/TBX)

If the battery of a transmitter programmed into the receiver becomes low, it will give out 4 short signals every 20 seconds. If there is more than one transmitter programmed, the safety band must be activated to check whether the receiver then makes these 4 short signals. If this is the case, the transmitter connected to the activated safety band will be the one with the low battery. Change it.

CHANGING THE BATTERY

Remove the box cover. The batteries are positioned on the back of the cover. Replace the two used batteries with new ones, taking into account the polarity indicated by the connector. Check that the new batteries support the same temperature range as those they are replacing.

USE OF THE SYSTEM

These equipments are intended to be installed with a safety edge in garage doors installations. Their use is not guaranteed for directly activating equipment other than that specified.

The manufacturer reserves the right to change the specifications of the equipment without prior warning.

IMPORTANT APPENDIX

Disconnect the power supply before handling the equipment.

In accordance with the European low voltage directive, you are informed of the following requirements:

· For permanently connected equipment, an easily accessible connection device must be incorporated into the cabling.
· This equipment must be installed in a vertical position and firmly fixed to the structure of the building.
· This equipment may only be handled by a specialized installer, by maintenance staff or by a properly instructed operator.
· The instructions for use of this equipment must always remain in the possession of the user.
· Terminals with a maximum section of 3.8mm2 must be used to connect the cables.
· The frequency of the Radioband system does not interfere in any way with the 868 MHz remote control systems. However a signal centred at 868,9MHz may cause a delay on the reaction of the system.

JCM TECHNOLOGIES, S.A. declares herewith that the product RADIOBAND/TBX, RADIOBAND/RU, RADIOBAND/RC-RCS, complies with the requirements of the 1999/5/ CEE R&TTE Directive, 89/336/EEC Directive on electromagnetic compatibility and 73/23/EEC on low voltage and its subsequent amendment 93/68/EEC, insofar as the product is used correctly.

This device complies with Part 15 of the FCC Rules. Operation is subject to the following two conditions: (1) this device may not cause harmful interference, and (2) this device must accept any interference received, including interference that may cause undesired operation.

To comply with FCC rules, adjustment or modifications of this receiver and/or transmitter are prohibited, except for changing the code setting or replacing the battery. THERE ARE NO OTHER USER SERVICEABLE PARTS. Any other changes made, not expressly approved by JCM Technologies, S A could void the user's authority to operate the equipment.

CE DECLARATION OF CONFORMITY

See website www.motion-line.com

D

TECHNISCHE EIGENSCHAFTEN SENDER SICHERHEITSLEISTE PER FUNK

	RADIOBAND/TBX
Arbeitsfrequenz	868,90 MHz
Stromversorgung	3V DC (2 x 1.5V LR6 AA)
Betriebsverbrauch	12mA
Abgestrahlte Leistung	< 25mW
Betriebstemperatur	-20ºC - +55ºC
Dichtheit	IP65
Abmessungen	160x53x20mm
Reichweite (garantiert)	10 m
Batteriedauer (ungefähre)	2 Jahre
Minimale Zeit zwischen zwei RADIOBAND/TBX aktivitäten (um der R&TTE Norm zu entsprechen)	7 min.

TECHNISCHE EIGENSCHAFTEN EMPFÄNGER SICHERHEITSLEISTE PER FUNK.

	RADIOBAND/RU	RADIOBAND/RC-RCS
Frequenz	868,90 MHz	
Speicher	6 RADIOBAND/TBX (3 in Relais 1, 3 in Relais 2)	6 RADIOBAND/TBX
Anzahl der Relais	2 Relais	---
PStromversorgung	12 / 24 Vac/dc	einsteckbar
Bereich der Stromversorgung	9-35 V DC 8-28 V AC	---
Relaiskontakte	1 A	
Verbrauch in Standby / Betrieb	18mA / 80mA	18mA
Eingang für Autotest	2 Eingänge 0/12/24V ac/dc mit wählbarer Polung	eingetragen
Abgestrahlte Leistung	< 25 mW	
Betriebstemperatur	-20ºC to +55ºC	
Dichtheit	IP54 (mit Stopfbüchsen IP65)	IP20
Abmessung Gehäuse	82x190x40mm	50x20x17mm
Reichweite (garantiert)	10 Meter	
Minimale Zeit zwischen zwei ATEST aktivitäten (um der R&TTE Norm zu entsprechen)	7 min.	
Konformität mit der Maschinenrichtlinie EN 954-1, Kategorie 2		

MONTAGE UND ANSCHLÜSSE

RADIOBAND/TBX: Den hinteren Teil des Gehäuses mit den gelieferten **Dübeln und Schrauben an der Tür befestigen. Den Sender entsprechend der Installationsratschläge anbringen und dabei Metallflächen zwischen Empfänger und Sender vermeiden.** Die Kabel durch den unteren Teil des Empfängers führen. Anschluss an Widerstands-Sicherheitsleiste 8K2 direkt an Klemme B1 und sicherstellen, dass die Leiste völlig dicht ist. Die Vorderseite des Empfängers an die Rückseite mit den dazu gelieferten Schrauben befestigen.

Anmerkung: Soll ein nicht-ohmsches Elemente (mit normalerweise geschlossenem Kontakt) angeschlossen werden, muss der Jumper JP1 überbrückt werden. Diese Anwendung entspricht nicht der anwendbaren Norm zur Nutzungssicherheit kraftbetätigter Tore EN 12453, denn der Anschluss des an RADIOBAND/TBX angeschlossenen nicht-ohmschen Elements wird nicht geprüft.

RADIOBAND/RU: Den hinteren Teil des Gehäuses mit den gelieferten **Dübeln und Schrauben an der Wand befestigen. Den Empfänger so nah wie möglich an den Torflügel setzen und Metallflächen zwischen Empfänger und Sender vermeiden.** Die Kabel durch den unteren Teil des Empfängers führen. Die Anschlusskabel an die Klemmen der gedruckten Schaltung anschließen, und dabei den Anweisungen auf dem Kennzeichnungsschild des Anschlussschemas folgen. RADIOBAND/TBX registrieren. Die Vorderseite des Empfängers an die Rückseite mit den dazu gelieferten Schrauben befestigen.

1- Stromversorgung 12/24V ac/dc (+)
2- Stromversorgung 12/24V ac/dc (-)
3, 4- R1: Anschluss an den Eingang der Sicherheitsleiste der Steuerung (Widerstandskontakt 8,2kΩ) mit Jumper in Stellung BS1 (siehe ANSCHLÜSSE Abbildung Figure 1). Oder an den Eingang des Sicherheitskontaktes der Steuerung (NC) mit Jumper in Stellung CS1 (siehe ANSCHLÜSSE Abbildung 2).
5, 6- R2: Anschluss an einen zweiten Eingang der Sicherheitsleiste der Steuerung (Widerstandskontakt 8,2kΩ) mit Jumper in Stellung BS2. Oder an den Eingang des Sicherheitskontaktes der Steuerung (NC) mit Jumper in Stellung CS2.
7- AUTOTEST: Gemeinsamer Anschluss Autotest Sicherheit (-). Siehe ANSCHLÜSSE Abbildung 3 und Tabelle POLARISIERTER AUTOTEST.
8- AUTOTEST: Autotest Anschluss für R1. Siehe ANSCHLÜSSE Abbildung 3 und Tabelle POLARISIERTER AUTOTEST.
9- AUTOTEST: Autotest Anschluss für R2. Siehe ANSCHLÜSSE Abbildung 3 und Tabelle POLARISIERTER AUTOTEST.

RADIOBAND/RC-RCS: Anschluss an die Steuerung mit Anschlussvorrichtung für die Sicherheitsvorrichtung.

POLARISIERTER AUTOTEST

Um die augenblicklich geltenden europäischen Normen zu erfüllen, muss diese Autotest-Funktion benutzt werden. Überprüfen Sie am Ausgang für Autotest an der Steuerung, In Stützet, ob die Spannung 0V (negative Polarisierung) oder ob die Spannung 12/24V ac/dc (positive Polarisierung) ist. Das Autotestsignal in der Steuerung aktivieren und nachprüfen ob die Höchstdauer von 3 Sekunden ist.

	Ausgang für Autotest In Stützet	Ausgang für Autotest activated	polarisierung	Jumper ATEST POL	ATEST1	ATEST2
Verbindung zu einen Ausrüstungen mit autotest	0V	12/24V	Positive	OFF	Verbunden*	Verbunden*
	12/24V	0V	negative	ON	Verbunden*	Verbunden*
Verbindung zu einen Ausrüstungen ohne autotest**	---	---	---	OFF	Nein verbunden	Nein verbunden

***Anmerkung: Nur den zu benutzenden Autotest-Ausgang anschließen.**

**** Wird kein Autotest verwendet, wird das System bei Beginn des Manövers nicht geprüft. Das bedeutet, dass in manchen Fällen nicht die Norm zur Nutzungssicherheit kraftbetätigter Tore EN 12453 eingehalten wird.**

LEUCHTANZEIGER

RADIOBAND/RU-RC-RCS	In Betrieb	In Programmierung
LED Relais 1	Normalerweise ausgeschaltet Weist auf den Zustand des Relaisausgangs hin. Leuchtet, wenn R1 nicht angeschlossen ist.	Leuchtet. Gibt den zu programmierenden Kanal an.
LED Relais 2	Normalerweise ausgeschaltet Weist auf den Zustand des Relaisausgangs hin. Leuchtet, wenn R2 nicht angeschlossen ist.	Leuchtet. Gibt den zu programmierenden Kanal an.

FUNKTION

Der Empfänger überprüft, ob alle programmierten Sicherheitsleisten korrekt funktionieren. Falls eine Sicherheitsleiste aktiviert wird oder es zu einem Fehler in der Funktion kommt, desaktiviert der Empfänger das Ausgangsrelais.

PROGRAMMIERUNG RADIOBAND/TBX

Wenn sich der Empfänger im Programmierungsmodus befindet (siehe MANUELLE PROGRAMMIERUNG unten), drücken Sie auf den Taste am Sender, um den Empfänger zu programmieren.

PROGRAMMIERUNG RADIOBAND/RU

MANUELLE PROGRAMMIERUNG

RADIOBAND/RU ermöglicht die Registrierung von 6 RADIOBAND/TBX (3 für Relais 1 und 3 für Relais 2)

Drücken Sie die Programmiertaste am Empfänger 1 s lang, es erklingt ein akustisches Signal. Der Empfänger programmiert das erste Relais. Wenn Sie die Programmiertaste weiter gedrückt halten, beginnt der Empfänger das zweite Relais zu programmieren, er springt dann zyklisch von einem zum nächsten Relais über. Sobald Sie das zu programmierende Relais für den Sender gefunden haben, der angemeldet werden soll, senden Sie den zu programmierenden Code, indem Sie die Taste am Sender drücken. Jedes Mal, wenn ein Sender programmiert wird, ertönt am Empfänger ein 0,5 s andauerndes, akustisches Signal. Wenn 10 Sekunden ohne Programmierung vergehen, verlässt der Empfänger den Programmierungsmodus und zeigt dies mit zwei 1s andauernden, akustischen Signalen an. Wenn beim Programmieren eines Senders der Speicher des Empfängers voll ist, gibt dieser 7 0,5 s andauernde Signale ab und verlässt den Programmierungsmodus.

PROGRAMMIERUNG RADIOBAND/RC-RCS

MANUELLE PROGRAMMIERUNG

RADIOBAND/RC-RCS ermöglicht die Registrierung von 6 RADIOBAND/TBX (3 für Relais 1 und 3 für Relais 2).

Drücken Sie den Programmiertaste am Empfänger 1 s lang, es erklingt ein akustisches Signal. Der Empfänger beginnt mit der Programmierung der Sicherheitsleiste zum Schließen (BSC). Wenn Sie den Programmierschalter weiter gedrückt halten, der Empfänger beginnt mit der Programmiertaste der Sicherheitsleiste zum Öffnen (BSO), er springt dann zyklisch von einem zum nächsten Relais über. Sobald Sie das zu programmierende Relais für den Sender gefunden haben, der angemeldet werden soll, senden Sie den zu programmierenden Code, indem Sie die Taste am Sender drücken. Jedes Mal, wenn ein Sender programmiert wird, ertönt am Empfänger ein 0,5 s andauerndes, akustisches Signal. Wenn 10 Sekunden ohne Programmierung vergehen, verlässt der Empfänger den Programmierungsmodus und zeigt dies mit zwei 1s andauernden, akustischen Signalen an. Wenn beim Programmieren eines Senders der Speicher des Empfängers voll ist, gibt dieser 7 0,5 s andauernde Signale ab und verlässt den Programmierungsmodus.

Anmerkung: Für den einwandfreien Betrieb des Systems darf der Sender nur an einem Empfänger programmiert sein.

RADIOBAND/TBX Austausch: Wenn Sie einen Radioband/T austauschen müssen, ist es nötig in dem RADIOBAND/TBX einen Reset (siehe TOTALES RESET unten) durch zu führen und alle genutzten RADIOBAND/TBX, der Installation, neu einzulernen

PRÜFUNG DES SYSTEMS (CHECK)

Diese Funktion muss genutzt werden um den Betrieb und die Reichweite aller Geräte zu prüfen, sobald die Installation abgeschlossen ist.

CHECK-Taster des Empfängers drücken, für mindestens 1 Sekunde, um auf Prüfbetrieb zu gehen. Die Leuchtanzeige leuchtet auf und man hört vier akustische Signale.

Ein vollständiges Öffnungs- und Schließmanöver des Tors durchführen. Bei der Prüfung des Systems ist alle 1,5 s ein akustisches Signal zu hören.

EINWANDFREIER BETRIEB DES SYSTEMS

War bei Beendigung des Manövers kein anderes akustisches Signal zu vernehmen, funktioniert das System einwandfrei. Erneut den CHECK-Taster drücken oder 5 Minuten warten. RADIOBAND/RU-RC-RCS verlässt dann automatisch den Prüfbetrieb und weist mit zwei akustischen Signalen darauf hin, dass die Prüfung korrekt war. Die Prüfleuchtanzeige erlischt.

FEHLERFESTELLUNG LEISTE

Versagt bei der Prüfung die Kommunikation mit irgendeiner RADIOBAND/TBX oder ist die Kommunikation unzureichend (beispielsweise zu viele Kommunikationsneuversuche oder geringe Verbindung), sendet RADIOBAND/RU-RC-RCS drei aufeinanderfolgende akustische Signale aus, die auf einen Fehler hinweisen. Tormanöver anhalten und die installierten Sicherheitsleisten drücken, um festzustellen, welche versagt hat.

- Hört man beim Drücken einer Leiste ein akustisches Signal, bedeutet das, dass sie in Ordnung ist.
- Sind beim Drücken der Leiste drei aufeinanderfolgende akustische Signale zu hören, bedeutet das, dass sie versagt hat.

In diesem Fall wird empfohlen, die Ausrichtung der Sender-Empfänger-Antennen zu ändern, oder eine AED-868 oder FLAT- 868 Außenantenne zu installieren, um die gewünschte Reichweite sicherzustellen.

Beim Verlassen des Check-Betrieb sind sieben aufeinanderfolgende akustische Signale zu hören und die Leuchtanzeige blinkt fortlaufend.

Nehmen Sie eine weitere Prüfung des Systems vor, bis das Ergebnis korrekt ist.

Signalverbindung

Nach drücken eines der einzelnen installierten Leisten wird durch aufeinanderfolgendes Aufblinken in einer Skala von 1 bis 5 die Signalverbindung das Band, das in der Zeit gedrückt war.

Anz. Aufblinken Check-LED	Verbindung	Prüfergebnis
1	Sehr schwach	Fehler Leiste
2	Schwach	OK
3	Normal	OK
4	Gut	OK
5	Sehr gut	OK

TOTALES RESET

Halten Sie im Programmierungsmodus den Programmiertaste gedrückt und es wird 3s lang eine Überbrückung im Resetjumper „MR" hergestellt. Der Empfänger gibt 10 akustische Warnsignale ab, danach andere mit einer schnelleren Frequenz, so wird angegeben, dass die Operation durchgeführt wurde. Der Empfänger bleibt im Programmierungsmodus.

Wenn 10 Sekunden ohne Programmierung vergehen, oder kurz auf den Programmiertaste gedrückt wird, verlässt der Empfänger den Programmierungsmodus und gibt zwei akustische Signale ab, die 1s dauern.

MELDUNG BATTERIE DES SENDERS FAST LEER (RADIOBAND/TBX)

Falls sich die Batterie des Senders bei der Programmierung des Empfängers leert, gibt dieser 4 kurze Signale in Abständen von 20 Sekunden ab. Falls mehr als ein Sender programmiert ist, müssen Sie die Sicherheitsleiste aktivieren und überprüfen, ob der Empfänger sofort 4 kurze Signale abgibt. Falls dies der Fall ist, ist die Batterie des Senders, der an die aktivierte Sicherheitsleiste angeschlossen ist, zu schwach. Wechseln Sie die Batterie.

WECHSELN DER BATTERIE

Den Gehäusedeckel öffnen. Die Batterien befinden sich am hinteren Teil des Deckels. Wechseln Sie die beiden verbrauchten Batterien gegen zwei neue aus, und beachten Sie dabei die Pole, die am Schalter angegeben sind. Überprüfen, dass die neuen Batterien den gleichen Temperaturbereich wie die alten aushalten.

BENUTZUNG DES SYSTEMS

Dieses System ist dafür bestimmt, zusammen mit einer Sicherheitsleiste an Garagentoranlagen installiert zu werden. Ihre Anwendung zum direkten Betrieb von anderen Geräten als den angegebenen wird nicht garantiert.

Der Hersteller behält sich das Recht vor, die technischen Eigenschaften der Anlagen ohne vorherige Ankündigung zu ändern.

WICHTIGER ANHANG

Vor jeglichem Eingriff am Gerät die Stromzufuhr unterbrechen.

In Übereinstimmung mit der Europäischen Niederspannungsrichtlinie wird über folgende Erfordernisse informiert:

· Für Geräte, die ständig angeschlossen sind, muss die Verkabelung für eine leicht zugängliche Anschlussvorrichtung eingeschlossen werden.
· Dieses Gerät muss in vertikaler Position montiert und sicher an der Gebäudestruktur befestigt werden.
· Eingriffe an diesem Gerät dürfen nur von einem Installateur mit der entsprechenden Genehmigung, von dessen Instandhaltungspersonal oder von einem entsprechend geschulten Bediener vorgenommen werden.
· Die Bedienungsanleitung für dieses Gerät muss sich stets im Besitz des Benutzers befinden.
· Für den Anschluss der Stromversorgungskabel müssen Endpolklemmen mit einem maximalen Querschnitt von 3,8mm² benutzt werden.
· Die Arbeitsfrequenz des Radioband-Systems übt keinerlei Interferenz auf die 868 MHz Fernsteuerungssysteme aus. Wenn ein Signal genau die Frequenz 868,9 MHz trifft, können verspätete Reaktionen des Systems die Folge sein.

JCM TECHNOLOGIES, S.A. erklärt, daß das nachfolgend bezeichnete Produkt RADIOBAND/TBX, RADIOBAND/RU, RADIOBAND/ RC-RCS die Anforderungen der R&TTE Richtlinien 1999/5/EWG, 89/336/EWG zur elektromagnetischen Verträglichkeit und 73/23/EWG zur Niederspannung und deren spätere Änderung 93/68/EWG erfüllt, insofern als das Produkt richtig benutzt wird.

Dieses Gerät entspricht Teil 15 der FCC-Vorschriften. Sein Betrieb unterliegt den beiden folgenden Bedingungen: (1) dieses Gerät darf keine schädlichen Interferenzen verursachen und (2) dieses Gerät muss jegliche empfangenen Interferenzen aufnehmen können, einschließlich Interferenzen, die den ordnungsgemäßen Betrieb stören könnten.

Zur Einhaltung der FCC-Vorschriften sind Einstellungen oder Änderungen an diesem Sender und/oder Empfänger untersagt. Davon ausgenommen sind Codeänderungen oder Batteriewechsel. ES GIBT KEINEN ANDEREN TEIL, DER VOM BENUTZER GEÄNDERT WERDEN KANN. Jede andere und nicht ausdrücklich von JCM Technologies, S.A. genehmigte Änderung könnte zur Annullierung der Genehmigung zum Betrieb des Geräts durch den Benutzer führen.

EG-KONFORMITÄTSERKLÄRUNG

Siehe Webseite web www.motion-line.com

CONSEJOS DE INSTALACIÓN / CONSEILS D'INSTALLATION / INSTALLATION ADVICES / INSTALLATIONSRATSCHLÄGE

Instalación sistema Radioband en puerta corredera de una hoja con cuadro de maniobras y RADIOBAND/RU.
Installation du système Radioband sur une porte coulissante à un vantail avec armoire de commande et RADIOBAND/RU.
Installation of the Radioband System on a one leaf sliding door with control panel and RADIOBAND/RU.
Installation Radioband System an einflügeliger Schiebetür mit Steuerung und RADIOBAND/RU.

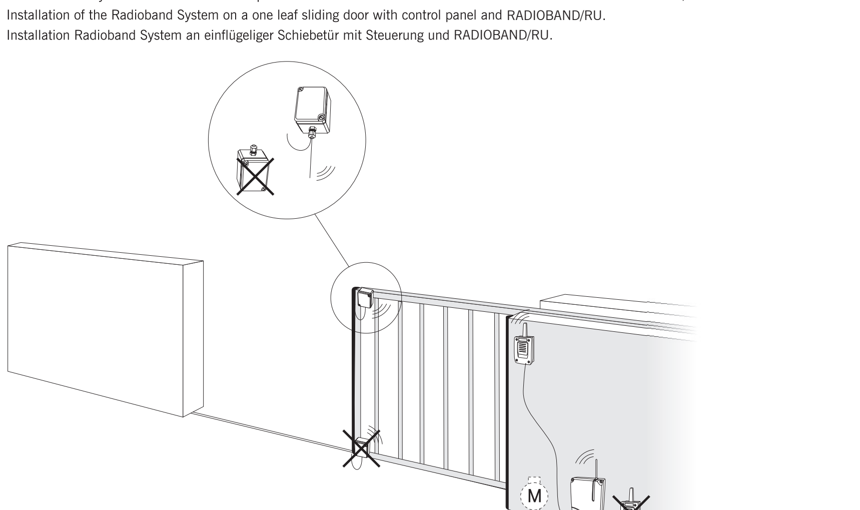

Instalación sistema Radioband en puerta corredera de una hoja con cuadro de maniobras con conector para tarjeta RADIOBAND/RC-RCS.
Installation du système Radioband sur une porte coulissante à un vantail avec armoire de commande et connecteur pour carte RADIOBAND/RC-RCS.
Installation of the Radioband System on a one leaf sliding door with control panel with slot for RADIOBAND/RC-RCS card.
Installation Radioband System an einflügeliger Schiebetür mit Steuerung mit Stecker für RADIOBAND/RC-RCS Karte.

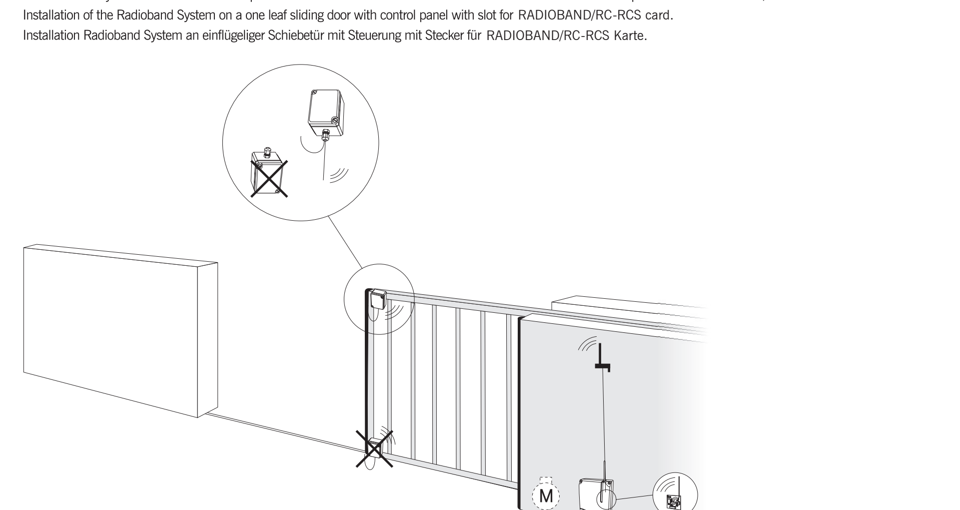

Instalación sistema Radioband en puerta seccional horizontal con cuadro de maniobras y RADIOBAND/RU.
Installation du système Radioband sur une porte sectionnelle horizontale avec armoire de commande et RADIOBAND/RU.
Installation of the Radioband System on an horizontal sectional door with control panel and RADIOBAND/RU.
Installation Radioband System an horizontalem Sektionaltor mit Steuerung und RADIOBAND/RU.

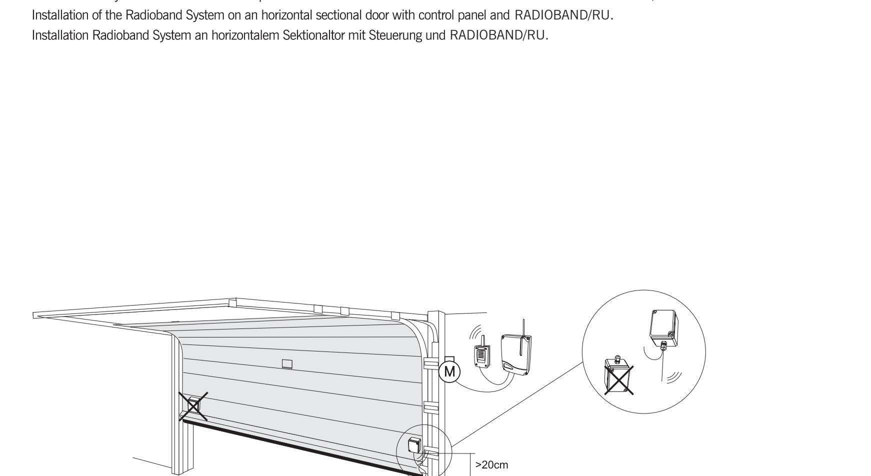

COD. 1248011 / 3.1

RADIOBAND/TBX

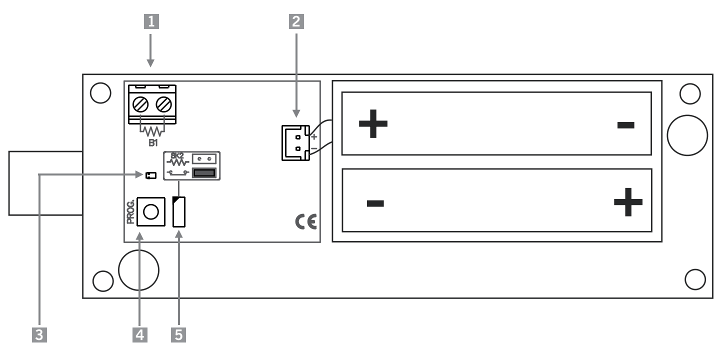

1 Ingresso B1
B1 ingang
Entrada B1
Εισοδοσ B1

2 Connettore batterie
Batterijen aansluiting
Conector baterias
Μπαταριεσ συνδεσμοσ

3 Led ingresso
Ingang LED
LED entrada
LED εισοδοσ

4 Pulsanti di programmazione
Programmeer-drukknop
Pulsador de programação
Πλήκτρο προγραμματισμού

5 Selettore di ingresso B1
B1 ingang keuzeschakelaar
Selector entrada B1
Εισοδοσ επιλογεασ B1

RADIOBAND/RU

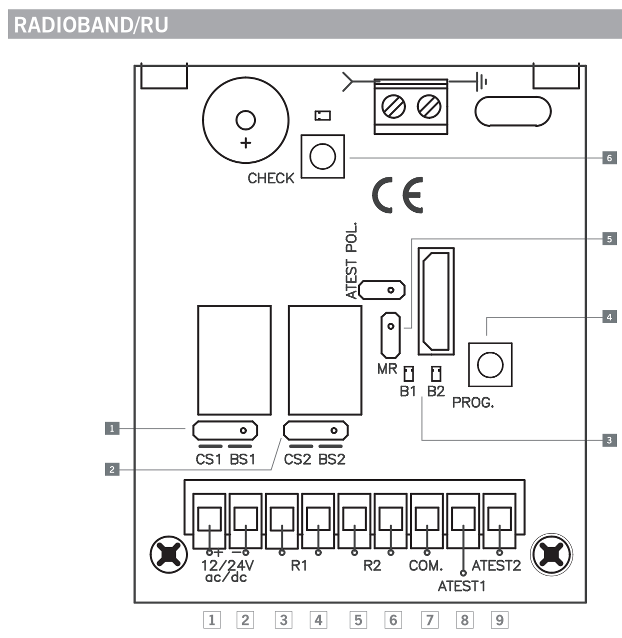

1 Ponte Selettore R1
Keuzeschakelaar R1
Ponte Selector R1
Επιλογέας γέφυρας R1

2 Ponte Selettore R2
Keuzeschakelaar R2
Ponte Selector R2
Επιλογέας γέφυρας R2

3 Leds indicatori di attivazione relè
LED's indicatie activering relais
Leds de indicação de activação de relés
Leds ένδειξης ενεργοποίησης των ρελαί

4 Pulsante di programmazione
Programmeer- drukknop
Pulsador de programação
Πλήκτρο προγραμματισμού

5 Ponte di Reset Totale MR
Totale Reset Schakelaar MR
Ponte de Rearme Total MR
Γέφυρα Ολικού Μηδενισμού MR

6 Led e pulsante Check
Led Check en Drukknop Check
Led e pulsador Check
Led και κουμπί CHECK

RADIOBAND/RC-RCS

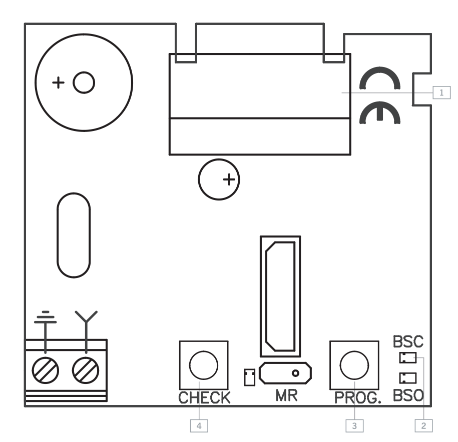

1 Conector para cuadro de maniobra
Connecteur pour armoire de commande
Connector for control panel
Anschluss für Steuerung

2 Leds de indicación activación elemento de seguridad
Leds indiquant l'activation de l'élément de sécurité
Safety element activation indicator lights
Anzeigeleds für Aktivierung des Sicherheitselementes

3 Pulsador de programación
Bouton de programmation
Programming button
Programmschalter

4 Led e pulsante Check
Led Check en Drukknop Check
Led e pulsador Check
Led και κουμπί CHECK

CONNESSIONI / AANSLUITINGEN / CONEXÕES / ΣΥΝΔΕΣΕΙΣ

Figure 1

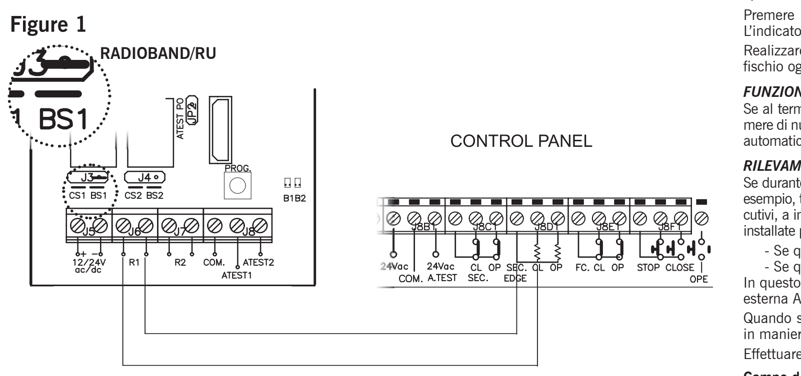

CONECTION TO SAFETY EDGE CONTACT

Figure 2

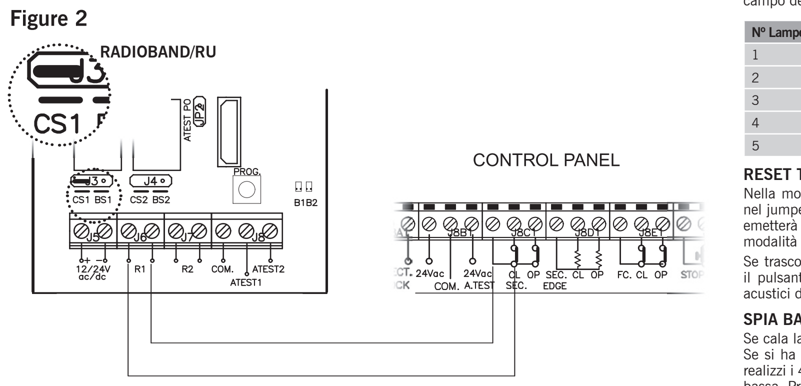

CONECTION TO SECURITY CONTACT

Figure 3

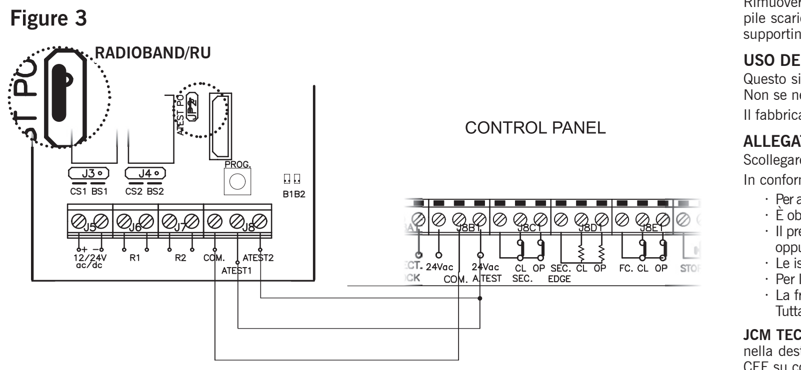

AUTOTEST CONNECTION
NEGATIVE POLARIZATION

CE FC TÜV certified EN 12453:2000 5.1.1.6

Más información en www.motion-line.com
For further information see www.motion-line.com

I

CARATTERISTICHE TECNICHE TRASMETTITORE FASCIA DI SICUREZZA VIA RADIO.

	RADIOBAND/TBX
Frequenza di lavoro	868,90 MHz
Alimentazione	3V DC (2 x 1.5V LR6 AA)
Consumo funz.	12mA
Potenza radiata	< 25mW
Temperatura funz.	-20ºC - +55ºC
Tenuta stagna	IP65
Dimensioni	160x53x20mm
Portata (garantito)	10 Mts
Durata batteria (approssimata)	2 Anni
Tempo minimo tra due attivazioni di RADIOBAND/TBX (in adempimento alla Direttiva R&TTE)	7 min.

CARATTERISTICHE TECNICHE RICEVITORE FASCIA DI SICUREZZA VIA RADIO.

	RADIOBAND/RU	RADIOBAND/RC-RCS
Frequenza	868,90 MHz	
Memoria	6 RADIOBAND/TBX (3 in relè 1, 3 in relè 2)	6 RADIOBAND/TBX
Numero di relè	2 relè	---
Alimentazione	12 / 24 Vac/dc	allaciabile
Sistema di alimentazione	9-35 Vdc 8-28 Vac	---
Contatti relè	1A	
Consumo riposo / funz.	18mA / 80mA	18mA
Ingresso per autotest	2 ingressi 0/12/24V ac/dc con polarità selezionabile	Incorporato
Potenza radiata	< 25 mW	
Temperatura funz.	-20ºC a +55ºC	
Tenuta stagna	IP54 (con pressacavi IP65)	IP20
Dimensioni scatola	82x190x40mm	50x20x17mm
Portata (garantito)	10 metri	
Tempo minimo tra due attivazioni di ATEST (in adempimento alla Direttiva R&TTE)	7 min.	
Conformità alla direttiva macchine secondo EN-954-1 cat.2		

INSTALLAZIONE ET CONNESSIONI

RADIOBAND/TBX: Fissare la parte posteriore della scatola sull'anta della porta. **Posizionare il trasmettitore secondo le istruzione di installazione. Verificare che non ci sono metalli tra trasmettitore e ricevitore.** Far passare i cavi attraverso la parte inferiore del trasmettitore. Collegare fascia di sicurezza resistiva di 8K2 direttamente sul morsetto B1 assicurare che la banda rimane con la tenuta stagna. Sistemare il frontalino del trasmettitore nella parte posteriore con le apposite viti in dotazione.

Nota: se si desidera connettere un elemento non resistivo (a contatto normalmente chiuso), si dovrà fare un ponte con il jumper JP1. Questa applicazione non è conforme alla normativa di sicurezza d'uso delle porte motorizzate per garage EN 12453, giacché non si verifica la connessione del elemento non resistivo connesso a la RADIOBAND/TBX

RADIOBAND/RU: Fissare la parte posteriore della scatola sulla parete utilizzando i tasselli e le viti in dotazione. **Posizionare il ricevitore il più vicino possibile dell'anta della porta. Verificare che non ci sono metalli tra trasmettitore e ricevitore.** Far passare i cavi attraverso la parte inferiore del ricevitore. Collegare i cavi di alimentazione ai morsetti del circuito stampato, seguendo le indicazioni di diagramma di collegamenti. Registrare la RADIOBAND/TBX. Sistemare il frontalino del ricevitore nella parte posteriore con le apposite viti in dotazione.

1- Alimentazione 12/24V ac/dc (+)
2- Alimentazione 12/24V ac/dc (-)
3, 4- R1: Connessione all'ingresso della fascia di sicurezza del quadro di manovra (contatto resistivo 8,2kΩ) posizione jumper BS1 (Vedere CONNESSIONI Figure 1). O connessione all'ingresso del contatto di sicurezza del quadro di manovra (NC), posizione jumper CS1 (Vedere CONNESSIONI Figure 2).
5, 6- R2: Connessione ad un secondo ingresso della fascia di sicurezza del quadro di manovra (contatto resistivo 8,2kΩ), posizione jumper BS2. O connessione all'ingresso del contatto di sicurezza del quadro di manovra (NC), posizione jumper CS2.
7- AUTOTEST: Comune connessione autotest sicurezze (-). Vedere CONNESSIONI Figure 3 e tavola Autotest Polarizzato.
8- AUTOTEST: Connessione autotest per R1. Vedere CONNESSIONI Figure 3 e tavola Autotest Polarizzato.
9- AUTOTEST: Connessione autotest per R2. Vedere CONNESSIONI Figure 3 e tavola Autotest Polarizzato.

RADIOBAND/RC-RCS: Collegare a quadro di manovra mediante connettore per dispositivi di sicurezza.

AUTOTEST POLARIZZATO

Verificare all'uscita dell'autotest del quadro di manovra, nello standby, se la tensione è 0V (polarizzazione negativa) o se la tensione è 12/24V ac/dc (polarizzazione positiva). Il segnale di autotest del quadro deve durare al massimo 3 secondi.

	Uscita Autotest nello standby	Uscita Autotest activata	Tipo de polarizzazione	Jumper ATEST POL	ATEST1	ATEST2
Connessione a n'apparecchiatura con l'autotest	0V	12/24V	positiva	OFF	Collegato*	Collegato*
	12/24V	0V	negativa	ON	Collegato*	Collegato*
Connessione a un'apparecchiatura senza l'autotest**	---	---	---	OFF	No collegato	No collegato

*** Nota: connettere solo l'uscita di autotest da utilizzare.**

**** Nel caso in cui non si utilizzi l'autotest, non si verifica il sistema all'inizio della manovra, la qual cosa comporta che in qualche caso non si ottemperi alla normativa di sicurezza per l'uso di porte motorizzate per garage EN 12453.**

INDICATORI LUMINOSI

RADIOBAND/RU-RC-RCS	En funzionamento	En programmazione
Led Relè 1	Normalmente spento. Indica lo stato dell'uscita del relè, Si R1 non connesso, acceso.	Acceso. Indica il canale da programmare.
Led Relè 2	Normalmente spento. Indica lo stato dell'uscita del relè, Si R2 non connesso, acceso.	Acceso. Indica il canale da programmare.

FUNZIONAMENTO

Il ricevitore verifica se tutte le fasce programmate stanno funzionando nella maniera dovuta. In caso di attivazione della fascia o di errore di funzionamento, il ricevitore attiva il relè di uscita.

PROGRAMMAZIONE RADIOBAND/TBX

Mettere il ricevitore in programmazione (vedi PROGRAMMAZIONE MANUALE più avanti), premere il pulsante del trasmettitore per programmarlo nel ricevitore.

PROGRAMMAZIONE RADIOBAND/RU

PROGRAMMAZIONE MANUALE

La RADIOBAND/RU consente di registrare 6 RADIOBAND/TBX (3 per il Relè 1 e 3 per il Relè 2)

Premere il pulsante di programmazione PROG del ricevitore per 1 sec, si sentirà un segnale acustico. Il ricevitore entrerà in programmazione del primo relè. Se si mantiene premuto il pulsante di programmazione il ricevitore entrerà in programmazione del secondo relè, passando da un relè all'altro in maniera ciclica. Dopo aver scelto il relè di programmazione per il trasmettitore che si desidera attivare, inviare il codice da programmare premendo l'emittente. Ogni volta che si programma un trasmettitore, il ricevitore emette un segnale acustico per 0,5 sec. Se dopo 10 secondi la programmazione non è avvenuta, il ricevitore uscirà dalla modalità di programmazione emettendo due segnali acustici di 1 sec. Se nel programmare un emittente, la memoria del ricevitore è piena, questo emetterà 7 segnali acustici da 0,5 sec ed uscirà dalla programmazione.

PROGRAMMAZIONE RADIOBAND/RC-RCS

PROGRAMMAZIONE MANUALE

La RADIOBAND/RC-RCS consente di registrare 6 RADIOBAND/TBX (3 per il Relè 1 e 3 per il Relè 2)

Premere il pulsante di programmazione PROG del ricevitore per 1 sec, si sentirà un segnale acustico. Il ricevitore entrerà in programmazione della banda di sicurezza di chiudere (BSC). Se si mantiene premuto il pulsante di programmazione, il ricevitore entrerà in programmazione della banda di sicurezza di aprire (BSO), passando da un relè all'altro in maniera ciclica. Dopo aver scelto il relè di programmazione per il trasmettitore che si desidera attivare, inviare il codice da programmare premendo l'emittente. Ogni volta che si programma un trasmettitore, il ricevitore emette un segnale acustico per 0,5 sec. Se dopo 10 secondi la programmazione non è avvenuta, il ricevitore uscirà dalla modalità di programmazione emettendo due segnali acustici di 1 sec. Se nel programmare un emittente, la memoria del ricevitore è piena, questo emetterà 7 segnali acustici da 0,5 sec ed uscirà dalla programmazione.

Nota benne: Per un'operazione corretta del sistema, il trasmettitore dovrebbe essere unicamente programmato in un ricevitore.

Sostituzione di RADIOBAND/TBX: in caso di sostituzione di una RADIOBAND/TBX, è necessario risettare il sistema (vedi RESET TOTAL più avanti) e programmare di nuovo tutte le RADIOBAND/TBX utilizzate nell'impianto.

VERIFICAZIONE DEL SISTEMA (CHECK)

Questa funzione serve per verificare il funzionamento e la portata di tutti i dispositivi una volta realizzata l'installazione.

Premere il pulsante CHECK del ricevitore durante almeno 1 secondo per entrare nella modalità di verifica. L'indicatore luminoso si accenderà e si sentiranno quattro fischi.

Realizzare una manovra completa di apertura e chiusura della porta. Durante la verifica del sistema si sentirà un fischio ogni 1,5 s.

FUNZIONAMENTO CORRETTO DEL SISTEMA

Se al termine della manovra non si è sentito alcun altro segnale acustico, il sistema funziona in maniera corretta. Premere di nuovo il pulsante CHECK oppure aspettare 5 minuti e la RADIOBAND/RU-RC-RCS esce dalla verifica in maniera automatica, indicando con due fischi che la verifica è stata corretta. L'indicatore luminoso di verifica si spegnerà.

RILEVAMENTO DI ERRORE DI BANDA

Se durante la verifica viene a mancare la comunicazione con una RADIOBAND/TBX o la comunicazione è deficiente (per esempio, troppi tentativi di comunicazione, oppure un basso campo), la RADIOBAND/RU-RC-RCS emette tre fischi consecutivi, a indicare che vi è stato un errore. Fermare la manovra della porta e premere le bande di sicurezza che siano state installate per rilevare quale di queste è in errore.

- Se quando si preme una banda si sente un fischio significa che la banda è corretta.
- Se quando si preme la banda si sentono tre fischi consecutivi, significa che la banda è in errore.

In questo caso, si consiglia di cambiare l'orientamento delle antenne emittente – ricevitore o installare un'antenna esterna AED - 868 o FLAT - 868 per assicurare la portata desiderata.

Quando si esce dalla modalità di check si sentiranno sette fischi consecutivi e l'indicatore luminoso lampeggerà in maniera continua.

Effettuare un'altra verifica del sistema fino a che il risultato non sia corretto.

Campo del segnale

Dopo aver premuto una delle bande installate, dei lampeggiamenti continui, in una scala da 1 a 5, indicano il campo del segnale della suddetta banda nel momento in cui è stata premuta.

Nº Lampeggiamenti led check	Campo	Risultato verifica
1	Molto debole	Errore di banda
2	Debole	OK
3	Normale	OK
4	Buono	OK
5	Molto buono	OK

RESET TOTALE

Nella modalità di programmazione, si mantiene premuto il pulsante di programmazione e si realizza un ponte nel jumper di reset "MR" per 3 sec. Il ricevitore emetterà 10 segnali acustici di preavviso e, successivamente, ne emetterà altri di frequenza più elevata, ad indicare che l'operazione è stata realizzata. Il ricevitore rimane nella modalità di programmazione.

Se trascorrono 10 secondi senza programmare di nuovo RADIOBAND/RU o se si preme per un tempo limitato il pulsante di programmazione, il ricevitore uscirà dalla modalità di programmazione, emettendo due segnali acustici di 1 sec.

SPIA BATTERÍA BASSA DEL TRASMISSORE (RADIOBAND/TBX)

Se cala la batteria di un trasmettitore programmato nel ricevitore, questo emette 4 brevi segnali ogni 20 secondi. Se si ha più di un trasmettitore programmato, si deve attivare la fascia di sicurezza e verificare se il ricevitore realizzi i 4 brevi segnali all'istante. Se è così, il trasmettitore collegato alla fascia di sicurezza attivata ha la batteria bassa. Procedere al cambio.

SOSTITUZIONE DELLA PILA

Rimuovere il coperchio della scatola. Le pile sono riposte nella parte posteriore del coperchio. Sostituire le due pile scariche con quelle nuove tenendo conto della polarità che indica il connettore. Verificare che le pile nuove supportino lo stesso rango di temperatura di quelle sostituite.

USO DEL SISTEMA

Questo sistema è destinato a essere installato con una banda di sicurezza nelle installazioni di porte del garage. Non se ne garantisce l'uso per azionare direttamente apparecchi diversi da quelli indicati.

Il fabbricante si riserva il diritto di cambiare le specifiche degli apparecchi senza preavviso.

ALLEGATO IMPORTANTE

Scollegare l'alimentazione prima di realizzare eventuali manipolazioni sull'apparecchio.

In conformità alla direttiva europea di bassa tensione, si informa dei seguenti requisiti:

· Per apparecchi collegati permanentemente si dovrà inserire al cablaggio un dispositivo di collegamento facilmente accessibile.
· È obbligatorio installare il presente apparecchio in posizione verticale e fissarlo saldamente alla struttura dell'edificio.
· Il presente apparecchio deve essere riparato unicamente da installatori specializzati, da personale di manutenzione oppure da tecnici qualificati.
· Le istruzioni per l'uso del presente apparecchio dovranno rimanere sempre in possesso dell'utente.
· Per la collegamento dei cavi di alimentazione utilizzare terminali con sezione massima di 3,8 mm².
· La frequenza di lavoro del sistema Radioband non interferisce in nessuna maniera col i sistemi remoti 868MHz. Tuttavia, un segnale incentrato a 868,9MHz potrebbe causare un ritardo nella reazione del sistema.

JCM TECHNOLOGIES, S.A. dichiara che il prodotto RADIOBAND/TBX, RADIOBAND/RU, RADIOBAND/RC-RCS, nella destinazione d'uso prevista, è conforme ai requisiti contenuti nelle Direttive R&TTE 1999/5/CEE, 89/336/CEE su compatibilità elettromagnetica e 73/23/CEE su bassa tensione e la sua posteriore modifica 93/68/CEE".

Questo apparecchio adempie alla Parte 15 delle Norme FCC. Il suo funzionamento è soggetto alle seguenti due condizioni: (1) questo apparecchio non deve causare interferenze dannose, e (2) questo apparecchio deve accettare qualsiasi interferenza ricevuta, ivi comprese le interferenze che possano causare un funzionamento non desiderato.

Per adempiere alle Norme FCC, sono proibite regolazioni o modifiche di questo ricettore e/o emittente, eccetto un cambio di codice o la sostituzione della batteria. NON VI È ALCUNA ALTRA PARTE CHE POSSA ESSERE MODIFICATA DA PARTE DELL'UTENTE. Qualsiasi altro cambio realizzato, non approvato espressamente dalla JCM Technologies, S.A., potrà invalidare l'autorità dell'utente ad utilizzare questo apparecchio.

DICHIARAZIONE DI CONFORMITÀ CE

Vedi pagina web www.motion-line.com

NL

TECHNISCHE EIGENSCHAPPEN ZENDER VEILIGHEIDSBAND VIA RADIO.

	RADIOBAND/TBX
Werkfrequentie	868,90 MHz
Voeding	3V DC (2 x 1.5V LR6 AA)
Verbruik werk	12mA
Uitgestraald vermogen	< 25mW
Bedrijfstemperatuur	-20ºC - +55ºC
Waterdichtheid	IP65
Afmetingen	160x53x20mm
Bereik (gegarandeerde)	10 Mts
Gebruiksduur Batterij (geschatte)	2 jaar
Minimumtijd tussen twee aansturingen van RADIOBAND/TBX (voor naleving van de R&TTE-Richtlijn)	7 min.

TECHNISCHE EIGENSCHAPPEN ONTVANGER VEILIGHEIDSBAND VIA RADIO.

	RADIOBAND/RU	RADIOBAND/RC-RCS
Frequentie	868,90 MHz	
Geheugen	6 RADIOBAND/TBX (3 in relais 1, 3 in relais 2)	6 RADIOBAND/TBX
Aantal relais	2 relais	---
Voeding	12 / 24 Vac/dc	inplugbaar
Voedingsbereik	9-35 Vdc 8-28 Vac	---
Relaiscontacten	1A	
Verbruik in rust / werk	18mA / 80mA	18mA
Ingang zelftest	2 ingangen 0/12/24V ac/dc met selecteerbare polariteit	verenigd
Uitgestraald vermogen	< 25 mW	
Bedrijfstemperatuur	-20ºC a +55ºC	
Waterdichtheid	IP54 (met pakkingbus IP65)	IP20
Afmetingen doos	82x190x40mm	50x20x17mm
Bereik (gegarandeerde)	10 meter	
Minimumtijd tussen twee aansturingen van ATEST (voor naleving van de R&TTE-Richtlijn)	7 min.	
In overeenstemming met de Richtlijn voor Machines, volgens EN-954-1 categorie 2		

INSTALLATIE EN AANSLUITINGEN

RADIOBAND/TBX: De achterzijde van de doos op de wand bevestigen met de geleverde pluggen en bouten. De zender plaatsen aan de hand van de installatietips, vermijd het plaatsen van metalen oppervlakken tussen de ontvanger en de zender. **De kabels langs de onderzijde van de ontvanger halen**. Aansluiting weerstand biedende veiligheidsband van 8K2 rechtstreeks op poolklem B1 en zorgen dat de band volledig lekdicht is. De frontplaat van de ontvanger bevestigen op de achterzijde met de hiertoe geleverde bouten.

Opmerking: Indien u een niet-resistief element wenst aan te sluiten (met een gewoonlijk gesloten contact), dient de jumper JP1 te worden overbrugd. Deze toepassing is niet in overeenstemming met de veiligheidsnorm die gebruikt wordt voor gemotoriseerde garagepoorten EN 12453, aangezien de aansluiting van het niet-resistief element aangesloten op de RADIOBAND/TBX niet gecontroleerd wordt.

RADIOBAND/RU: De achterzijde van de doos op de wand bevestigen met de geleverde pluggen en bouten. De ontvanger zo dicht mogelijk plaatsen bij het poortblad en het plaatsen van metalen oppervlakken tussen de ontvanger en de zender vermijden. **De kabels langs de onderzijde van de ontvanger halen**. De voedingskabels aansluiten op de poolklemmen van de gedrukte schakeling, volg hierbij de aanwijzingen van het aansluitschema. De RADIOBAND/TBX registreren. De frontplaat van de ontvanger bevestigen op de achterzijde met de hiertoe geleverde bouten.

1- Voeding 12/24V ac/dc (+)
2- Voeding 12/24V ac/dc (-)
3, 4- R1: Aansluiting op de ingang van de veiligheidsband van het schakelpaneel (weerstand biedende plug 8,2kΩ) met jumper in stand BS1 (zie AANSLUITINGEN Afbeelding 1). Of op de ingang van het veiligheidscontact van het schakelpaneel (NC) met jumper in stand CS1 (zie AANSLUITINGEN Afbeelding 2).
5, 6- R2: Aansluiting op een tweede ingang van de veiligheidsband van het schakelpaneel (weerstand biedende plug 8,2kΩ) of op de ingang van het veiligheidscontact van het schakelpaneel (NC), volgens positie J4.
7- ZELFTEST: Gemeenschappelijke fase aansluiting zelftest veiligheden (-).Zie AANSLUITINGEN Afbeelding 3 en tabel GEPO LARISEERDE ZELFTEST.
8- ZELFTEST: Aansluiting zelftest voor R1. Zie AANSLUITINGEN Afbeelding 3 en tabel GEPOLARISEERDE ZELFTEST.
9- ZELFTEST: Aansluiting zelftest voor R2. Zie AANSLUITINGEN Afbeelding 3 en tabel GEPOLARISEERDE ZELFTEST.

RADIOBAND/RC-RCS: Aansluiting op het schakelbord met de connector voor veiligheidsinrichtingen.

GEPOLARISEERDE ZELFTEST

Aan de uitgang van de zelftest van het schakelpaneel controleren, In reserve, of de spanning 0V bedraagt (negatieve polarisatie) of de spanning 12/24V ac/dc is (positieve polarisatie). Het signaal van de zelftest van het paneel dient maximaal 3 seconden te duren.

	Uitgang van de zelftest In reserve	Uitgang van de zelftest activated	Polarisatie	Jumper ATEST POL	ATEST1	ATEST2
Aansluiting naar een uitrusting met autotest	0V	12/24V	positieve	OFF	Verbonden*	Verbonden*
	12/24V	0V	negatieve	ON	Verbonden*	Verbonden*
Aansluiting naar een uitrusting zonder autotest**	---	---	---	OFF	Geen verbonden	Geen verbonden

*** Opmerking: Enkel de te gebruiken uitgang van zelftest aansluiten.**

**** In het geval geen zelftest wordt gebruikt, wordt het systeem niet bij de aanvang van het manoeuvre gecontroleerd, wat inhoudt dat in sommige gevallen niet voldaan wordt aan de veiligheidsnorm voor het gebruik van gemotoriseerde garagepoorten EN 12453.**

CONTROLELAMPJES

RADIOBAND/RU-RC-RCS	In werking	In programmering
LED Relais 1	Normaal uit. Duidt de toestand aan van de uitgang van het relais, Indien R1 niet aangesloten, ingeschakeld.	Ingeschakeld. Duidt het te programmeren kanaal aan.
LED Relais 2	Normaal uit. Duidt de toestand aan van de uitgang van het relais, Indien R2 niet aangesloten, ingeschakeld.	Ingeschakeld. Duidt het te programmeren kanaal aan.

BEDIENING

De ontvanger controleert dat alle geprogrammeerde banden correct werken. Bij het activeren van de band of fout in de werking, activeert de ontvanger het uitgangsrelais.

PROGRAMMERING RADIOBAND/TBX

Met de ontvanger in programmering (zie HANDMATIGE PROGRAMMERING verder), de drukknop van de zender indrukken voor de programmering hiervan in de ontvanger.

PROGRAMMERING RADIOBAND/RU

HANDMATIGE PROGRAMMERING

Met de RADIOBAND/RU kunnen 6 RADIOBAND/TBX geregistreerd worden (3 voor Relais 1 en 3 voor Relais 2).

De programmeerdrukknop van de ontvanger gedurende 1 sec. indrukken, er klinkt een geluidssignaal. De ontvanger zal toegang hebben tot programmering eerste relais. Indien de programmeerdrukknop ingedrukt gehouden wordt, zal de ontvanger toegang hebben tot de programmering tweede relais, op cyclische wijze wordt overgegaan van een relais naar het ander. Nadat het programmeerrelais gekozen is voor de zender die u wenst aan te melden, de te programmeren code zenden door de zender in te drukken. Telkens wanneer een zender geprogrammeerd wordt, zendt de ontvanger een geluidssignaal uit van 0,5 sec. Indien 10 seconden verlopen zonder te programmeren, zal de ontvanger de programmeermodus verlaten en twee geluidssignalen van 1 sec. uitzenden. Indien bij het programmeren van een zender, het geheugen van de ontvanger vol is, zal deze 7 geluidssignalen van 0,5 sec. uitzenden en de programmering verlaten.

PROGRAMMERING RADIOBAND/RC-RCS

HANDMATIGE PROGRAMMERING

Met de RADIOBAND/RC-RCS kunnen 6 RADIOBAND/TBX geregistreerd worden (3 voor Relais 1 en 3 voor Relais 2).

De programmeerdrukknop van de ontvanger gedurende 1 sec. indrukken, er klinkt een geluidssignaal. De ontvanger zal opgenomen worden in de programmering van de veiligheidsband voor de sluiting (BSC). Indien de programmeerdrukknop ingedrukt gehouden wordt, de ontvanger zal opgenomen worden in de programmering van de veiligheidsband voor de opening (BSO), op cyclische wijze wordt overgegaan van een relais naar het ander. Nadat het programmeerrelais gekozen is voor de zender die u wenst aan te melden, de te programmeren code zenden door de zender in te drukken. Telkens wanneer een zender geprogrammeerd wordt, zendt de ontvanger een geluidssignaal uit van 0,5 sec. Indien 10 seconden verlopen zonder te programmeren, zal de ontvanger de programmeermodus verlaten en twee geluidssignalen van 1 sec. uitzenden. Indien bij het programmeren van een zender, het geheugen van de ontvanger vol is, zal deze 7 geluidssignalen van 0,5 sec. uitzenden en de programmering verlaten.

Opmerking: Voor een correcte werking van het systeem, dient de zender enkel te worden geprogrammeerd in een ontvanger.

Vervanging van RADIOBAND/TBX: In het geval van vervanging van een RADIOBAND/TBX, dient het hele systeem te worden gereset (zie VOLLEDIGE RESET verder) en alle in de installatie gebruikte RADIOBAND/TBX opnieuw te worden geprogrammeerd.

CONTROLE VAN HET SYSTEEM (CHECK)

Deze functie dient om de werking en het bereik te controleren van alle voorzieningen, wanneer de installatie uitgevoerd is.

Drukknop CHECK van de ontvanger minstens 1 seconde indrukken voor toegang tot de controlemodus. Het controlelampje licht op en er klinken vier fluitsignalen.

Het volledig manoeuvre van openen en sluiten van de poort uitvoeren. Tijdens de controle van het systeem is een fluitsignaal hoorbaar elke 1,5s.

CORRECTE WERKING VAN HET SYSTEEM

Indien bij het beëindigen van het manoeuvre geen ander akoestisch signaal hoorbaar is, werkt het systeem correct. Drukknop CHECK opnieuw indrukken ofwel 5 minuten wachten, de RADIOBAND/RU-RC-RCS verlaat de controle automatisch en duidt met twee fluitsignalen aan dat de controle correct was. Het controlelampje voor controle dooft uit.

OPSPORING VAN BANDSTORING

Indien tijdens de controle, de communicatie hapert met een RADIOBAND/TBX of de communicatie gebrekkig is (bijvoorbeeld te veel opnieuw proberen van de communicatie ofwel kleine reikwijdte), zendt de RADIOBAND/RU-RC-RCS drie opeenvolgende fluitsignalen uit om aan te duiden dat er een fout is. Zet het manoeuvre van de poort stop en druk de veiligheidsbanden in die geïnstalleerd zijn om op te sporen welke haperde.

- Indien bij het indrukken van een band een fluitsignaal hoorbaar is, betekent dit dat de band correct is.
- Indien bij het indrukken van de band drie opeenvolgende fluitsignalen hoorbaar zijn, betekent dit dat de band haperde.

In dit geval wordt aanbevolen de oriëntatie van de antennes zender-ontvanger te wijzigen of een buitenantenne AED-868 of FLAT-868 te installeren om het gewenste bereik te verzekeren.

Bij het verlaten van de check modus zijn zeven opeenvolgende fluitsignalen hoorbaar en de LED knippert voortdurend.

Voer een andere controle van het systeem uit tot het resultaat correct is.

Reikwijdte van het signaal

Na het indrukken van een van de geïnstalleerde banden, duidt voortdurende geknipper, in een schaal van 1 tot 5, de reikwijdte van het signaal van deze band aan, op het ogenblik dat ingedrukt wordt.

Aantal knipperingen LED check	Reikwijdte	Resultaat controle
1	Zeer zwak	Bandstoring
2	Zwak	OK
3	Normaal	OK
4	Goed	OK
5	Heel goed	OK

TOTALE RESET

In programmeermodus wordt de programmeerdrukknop ingedrukt gehouden en de resetschakelaar "MR" wordt overbrugd gedurende 3 sec. De ontvanger zal 10 waarschuwende geluidssignalen uitzenden en daarna andere, met een snellere frequentie, om aan te duiden dat de handeling uitgevoerd is. De ontvanger blijft in programmeermodus.

Indien 10 seconden verstrijken zonder programmeren of de programmeerdrukknop kort ingedrukt wordt, zal de ontvanger de programmeermodus verlaten en twee geluidssignalen van 1 sec. uitzenden.

INDICATIE LAGE BATTERIJ VAN DE ZENDER (RADIOBAND/TBX)

Indien de batterij van een geprogrammeerde zender in de ontvanger afneemt, zendt deze 4 korte signalen om de 20 seconden uit. Indien meer dan een zender geprogrammeerd is, dient de veiligheidsband te worden geactiveerd en te worden gecontroleerd of de ontvanger meteen 4 korte signalen uitzendt. Is dit het geval, dan heeft de zender aangesloten op de geactiveerde veiligheidsband een lage batterij. Vervang deze.

VERVANGEN VAN DE BATTERIJ

Het deksel van de doos verwijderen. De batterijen bevinden zich op de achterzijde van het deksel. De twee oude batterijen vervangen door nieuwe en hierbij rekening houden met de polariteit aangeduid op de steker. Controleren dat de nieuwe batterijen dezelfde temperatuurmarge verdragen dan de vervangen.

GEBRUIK VAN HET SYSTEEM

Dit systeem is bestemd om te worden geïnstalleerd samen met een veiligheidsband in installaties van garagepoorten. Zijn gebruik is niet aangewezen om andere toestellen dan de gestipuleerde direct te bedienen.

De fabrikant reserveert zich het recht om wijzigingen aan de toestellen aan te brengen zonder voorafgaande verwittiging.

BELANGRIJKE BIJLAGE

De voeding uitschakelen voordat een hantering uitgevoerd wordt aan het toestel.

Overeenkomstig de Europese richtlijn betreffende laagspanning, wordt geïnformeerd inzake onderstaande vereisten:

· Voor permanent aangesloten toestellen, dient de bedrading een gemakkelijk toegankelijke aansluiting te bevatten.
· Dit toestel moet verplicht in verticale positie geïnstalleerd en stevig aan de structuur van het gebouw bevestigd te worden.
· Dit toestel mag enkel en alleen gemanipuleerd worden door een gespecialiseerd installateur, door onderhoudspersoneel of door een grondig opgeleide operateur.
· De gebruiksaanwijzing van dit toestel moet altijd in het bezit van de gebruiker blijven.
· Voor de aansluiting van voedingskabels dienen aansluitklemmen te worden gebruikt met maximale doorsnede van 3,8mm².
- De werkfrequentie van het systeem van de Radioband stoort op geen enkele wijze de afstandsbedieningssystemen 868MHz. Een signaal gecentreerd op 868,9MHz zou een vertraging kunnen veroorzaken in de reactie van het systeem.

JCM TECHNOLOGIES, S.A. verklaart hierbij dat het product RADIOBAND/TBX, RADIOBAND/RU, RADIOBAND/RC-RCS, bij correcte toepassing voldoet aan de R&TTE Richtlijnen 1999/5/EG, 89/336/CEE voor elektromagnetische compatibiliteit en 73/23/CEE voor laagspanning en zijn aanpassing 93/68/CEE.

Deze uitrusting voldoet aan Deel 15 van de FCC-normen. De werking hiervan is onderworpen aan de twee onderstaande voorwaarden: (1) deze uitrusting dient geen nadelige interferenties te veroorzaken en (2) deze uitrusting moet elke ontvangen interferentie aanvaarden, met inbegrip van interferenties die een niet gewenste werking kunnen veroorzaken.

Om te voldoen aan de FCC-normen, zijn afstellingen of wijzigingen van deze ontvanger en/of zender verboden, behalve een codewijziging of vervanging van de batterij. ER IS GEEN ANDER ONDERDEEL DAT DOOR DE GEBRUIKER KAN WORDEN GEWIJZIGD. Elke andere wijziging die uitgevoerd is en niet uitdrukkelijk door JCM Technologies, S.A. goedgekeurd is, zou de autoriteit van de gebruiker om de uitrusting te gebruiken, ongeldig kunnen maken.

CONFORMITEITSVERKLARING EU

Zie webpagina www.motion-line.com

P

CARACTERÍSTICAS TÉCNICAS TRANSMISSOR DE BANDA DE SEGURANÇA POR RADIOFREQUÊNCIA.

	RADIOBAND/TBX
Frequência de funcionamento	868,90 MHz
Alimentação	3V DC (2 x 1.5V LR6 AA)
Consumo de funcionamento	12mA
Potência emitida	< 25mW
Temperatura de funcionamento	-20ºC - +55ºC
Estanqueidade	IP65
Dimensões	160x53x20mm
Alcance (garantido)	10 metros
Duração da bateria (aproximada)	2 anos
Intervalo de tempo mínimo entre duas activações de RADIOBAND/TBX (para cumprimento da Directiva R&TTE)	7 min.

CARACTERÍSTICAS TÉCNICAS RECEPTOR DE BANDA DE SEGURANÇA POR RADIOFREQUÊNCIA.

	RADIOBAND/RU	RADIOBAND/RC-RCS
Frequência	868,90 MHz	
Memória	6 RADIOBAND/TBX (3 no relê 1, 3 no relê 2)	6 RADIOBAND/TBX
Número de relés	2 relês	---
Alimentação	12 / 24 Vac/dc	acoplável
Gama de alimentação	9-35 Vdc 8-28 Vac	---
Contactos de relé	1A	
Consumo em repouso / funcionamento	18mA / 80mA	18mA
Entrada de autoteste	2 entradas 0/12/24V ac/dc com polaridade seleccionável	integrado
Potência emitida	< 25 mW	
Temperatura de funcionamento	-20ºC a +55ºC	
Estanqueidade	IP54 (com prensa-estopas IP65)	IP20
Dimensões da caixa	82x190x40mm	50x20x17mm
Alcance (garantido)	10 metros	
Intervalo de tempo mínimo entre duas activações de ATEST (para cumprimento da Directiva R&TTE)	7 min.	
Conformidade com a Directiva de Máquinas, segundo EN-954-1 categoria 2		

INSTALAÇÃO E CONEXÕES

RADIOBAND/TBX: Fixar a parte posterior da caixa à folha da porta utilizando as buchas e os parafusos fornecidos. **Situe o transmissor seguindo o aconselha de instalação, evitando colocar superfícies metálicas entre o receptor e o transmissor.** Passar os cabos pela parte inferior do transmissor. Conectar da banda de segurança resistiva de 8K2 directamente ao borne B1 e garanta que a banda queda totalmente estanca. Fixar a parte frontal do receptor à parte posterior com os parafusos fornecidos para o efeito.

Nota: Se pretender conectar um elemento não resistivo (de contacto normalmente fechado), deverá unir em ponte o jumper JP1. Esta aplicação não obedece à normativa de segurança de utilização de portas de garagem motorizadas EN 12453, uma vez que não se verifica a ligação do elemento não resistivo conectado à RADIOBAND/TBX

RADIOBAND/RU: Fixar a parte posterior da caixa à parede utilizando as buchas e os parafusos fornecidos. **Situe o receptor como perto de como possível da folha da porta e evita colocar superfícies metálicas entre o receptor e o transmissor.** Passar os cabos pela parte inferior do receptor. Conectar os cabos de alimentação aos bornes do circuito impresso, seguindo as indicações do esquema de conexões. Proceder ao registo da RADIOBAND/TBX. Fixar a parte frontal do receptor à parte posterior com os parafusos fornecidos para o efeito.

1- Alimentação 12/24V ac/dc (+)
2- Alimentação 12/24V ac/dc (-)
3, 4- R1: Conexão à entrada da banda de segurança do quadro de manobras (contacto resistivo 8,2kΩ) com jumper em posição BS1 (veja CONEXÕES Figure 1). Ou à entrada de contacto de segurança do quadro de manobras (NC), com jumper em posição CS1 (veja CONEXÕES Figure 2).
5, 6- R2: Conexão a uma segunda entrada de banda de segurança do quadro de manobras (contacto resistivo 8,2kΩ) jumper em posição BS2. Ou à entrada de contacto de segurança do quadro de manobras (NC), com jumper em posição CS2.
7- AUTOTESTE: Conexão comum autoteste de segurança (-). Veja CONEXÕES Figure 3 e tabela Autoteste Polarizado.
8- AUTOTESTE: Conexão de autoteste para R1. Veja CONEXÕES Figure 3 e tabela Autoteste Polarizado.
9- AUTOTESTE: Conexão de autoteste para R2. Veja CONEXÕES Figure 3 e tabela Autoteste Polarizado.

RADIOBAND/RC-RCS: Conectar ao quadro de manobra por conector para dispositivos de segurança.

AUTOTESTE POLARIZADO

Verificar na saída de autoteste do quadro de manobras, em repouso, se a tensão é de 0V (polarização negativa) ou se a tensão é de 12/24V ac/dc (polarização positiva). O sinal de autoteste do quadro deverá manter-se como máximo durante 3 segundos.

	saída de autoteste em repouso	saída de autoteste activada	Tipo de polarização	Ponte ATEST POL	ATEST1	ATEST2
Conexão a um equipamento com autoteste	0V	12/24V	positiva	OFF	Conectado*	Conectado*
	12/24V	0V	negativa	ON	Conectado*	Conectado*
Conexão a um equipamento sem autoteste**	---	---	---	OFF	Não conectado	Não conectado

*** Nota: Conectar apenas a saída do autoteste a utilizar.**

**** No caso de não utilizar autotest, a verificação do sistema não se executa no início da manobra, o que implica que em algum caso não seja possível cumprir a normativa de segurança de utilização de portas de garagem motorizadas EN 12453.**

INDICADORES LUMINOSOS

RADIOBAND/RU-RC-RCS	Em funcionamento	Em programação
Led Relé 1	Normalmente apagado. Indica o estado da saída do relé, Se R1 não conectado, aceso.	Aceso. Indica o canal a programar.
Led Relé 2	Normalmente apagado. Indica o estado da saída do relé, Se R2 não conectado, ligado.	Aceso. Indica o canal a programar.

FUNCIONAMENTO

O receptor comprova que todas as bandas programadas funcionam correctamente. No caso de activação da banda ou de erro no seu funcionamento, o receptor activa o relé de saída.

PROGRAMAÇÃO RADIOBAND/TBX

Com o receptor no modo de programação (ver PROGRAMAÇÃO MANUAL mais adiante), premir a tecla do transmissor para a sua programação no receptor.

PROGRAMAÇÃO RADIOBAND/RU

PROGRAMAÇÃO MANUAL

A RADIOBAND/RU permite registar 6 RADIOBAND/TBX (3 para o Relê 1 e 3 para o Relê 2)

Premir a tecla de programação PROG do receptor durante 1 segundo. Ouvir-se-á um sinal sonoro. O receptor entrará em programação para o primeiro relê. Mantendo pressionada a tecla de programação o receptor passará à programação do segundo relê, passando de um relê a outro de maneira cíclica. Uma vez seleccionado o relê de programação para o transmissor que se pretende dar de alta, enviar o código a programar premindo a tecla do emissor. Cada vez que se programe um transmissor, o receptor emitirá um sinal sonoro durante 0,5 segundos. Depois de transcorridos 10 segundos sem efectuar qualquer programação, o receptor abandonará o modo de programação, emitindo dois sinais sonoros de 1 segundo. Se ao programar um emissor a memória do receptor se encontrar cheia, este emitirá 7 sinais sonoros consecutivos de 0,5 segundos, e abandonará o modo de programação.

PROGRAMAÇÃO RADIOBAND/RC-RCS

PROGRAMAÇÃO MANUAL

A RADIOBAND/RC-RCS permite registar 6 RADIOBAND/TBX (3 para o Relê 1 e 3 para o Relê 2)

Premir a tecla de programação PROG do receptor durante 1 segundo. Ouvir-se-á um sinal sonoro. O receptor entrará em modo de programação da banda de segurança de fecho (BSC). Mantendo pressionada a tecla de programação, o receptor entrará em modo de programação da banda de segurança de abertura (BSO), passando de um relê a outro de maneira cíclica. Uma vez seleccionado o relê de programação para o transmissor que se pretende dar de alta, enviar o código a programar premindo a tecla do emissor. Cada vez que se programe um transmissor, o receptor emitirá um sinal sonoro durante 0,5 segundos. Depois de transcorridos 10 segundos sem efectuar qualquer programação, o receptor abandonará o modo de programação, emitindo dois sinais sonoros de 1 segundo. Se ao programar um emissor a memória do receptor se encontrar cheia, este emitirá 7 sinais sonoros consecutivos de 0,5 segundos, e abandonará o modo de programação.

A nota: Para uma operação correcta do sistema, o transmissor só deve ser programado em um receptor.

Substituição de RADIOBAND/TBX: Em caso de substituição de alguma RADIOBAND/TBX, é necessário proceder à reconfiguração total do sistema (ver RESET TOTAL mais adiante) e voltar a programar todas as RADIOBAND/TBX utilizadas na instalação.

VERIFICAÇÃO DO SISTEMA (CHECK)

Esta função permite verificar o funcionamento e o alcance de todos os dispositivos uma vez realizada a instalação.

Premir o pulsador CHECK do receptor durante pelo menos 1 segundo para aceder ao modo de verificação. O indicador luminoso acender-se-á e ouvirá quatro avisos sonoros.

Realizar uma manobra completa de abertura e fecho da porta. Durante a verificação do sistema ouvirá um sinal sonoro cada 1,5s.

FUNCIONAMENTO CORRECTO DO SISTEMA

Se ao finalizar a manobra não se ouviu qualquer outro sinal acústico, o sistema funciona correctamente. Premir novamente o pulsador CHECK ou aguardar 5 minutos, para que o RADIOBAND/RU-RC-RCS abandone o modo de verificação automaticamente, indicando com dois sinais acústicos que a verificação se realizou correctamente. O indicador luminoso de verificação apagar-se-á.

DETECÇÃO DE FALHA DE BANDA

Se durante a verificação falhar a comunicação com alguma das RADIOBAND/TBX ou a comunicação for deficiente (por exemplo, demasiadas tentativas de comunicação, ou pouca cobertura), o RADIOBAND/RU-RC-RCS emitirá três avisos acústicos consecutivos, indicando que se produziu um erro. Detenha a manobra da porta e pressione as bandas de segurança instaladas para detectar a que produziu o erro.

- Se ao pressionar uma banda ouvir um sinal acústico, tal significa que a banda é correcta.
- Se ao pressionar a banda ou vir três sinais acústicos consecutivos, significa que a banda falhou.

Neste caso, é recomendável modificar a orientação das antenas do emissor-receptor ou instalar uma antena exterior AED-868 ou FLAT-868 para assegurar o alcance desejado.

Ao abandonar o modo check ouvir-se-ão sete sinais acústicos consecutivos e o indicador luminoso piscará.

Verifique novamente o sistema até obter um resultado correcto.

Cobertura do sinal

Depois de pressiona uma das bandas instaladas, um sinal luminoso contínuo, numa escala de 1 a 5, indicará a cobertura do sinal da referida banda no momento em que a mesma foi pressionada.

Nº de vezes que pisca o led de verificação	Cobertura	Resultado da verificação
1	Muito débil	Falha de banda
2	Débil	OK
3	Normal	OK
4	Boa	OK
5	Muito boa	OK

REARME TOTAL

No modo de programação, manter a tecla de programação premida e fazer uma ponte no jumper de rearme "MR" durante 3 segundos. O receptor emitirá 10 sinais sonoros de pré-aviso, seguidos de outros sinais sonoros de frequência mais rápida, indicando que a operação foi realizada. O receptor passará então ao modo de programação. Transcorridos 10 segundos sem efectuar qualquer programação, ou premindo uma vez rapidamente a tecla de programação, o receptor abandonará o modo de programação, emitindo dois sinais sonoros de 1 segundo.

INDICAÇÃO DE BATERIA FRACA DO TRANSMISSOR (RADIOBAND/TBX)

Se a bateria de um transmissor programado no receptor estiver com pouca carga, este emitirá 4 sinais sonoros curtos cada 20 segundos. Se existe mais do que um transmissor programado, deverá activar-se a banda de segurança e comprovar se o receptor emite imediatamente os 4 sinais curtos. Se assim for, tal indica que a bateria do transmissor conectado à banda de segurança activada tem pouca carga, e deverá ser substituída.

SUBSTITUIÇÃO DA BATERIA

Retirar a tampa da caixa. As pilhas estão situadas na parte traseira da tampa. Substituir as duas pilhas gastas pelas novas, tendo em conta a polaridade indicada no conector. Comprovar que as pilhas novas suportam a mesma gama de temperatura das pilhas substituídas.

USO DO SISTEMA

Este sistema destinam-se a serem instalado junto com uma banda de segurança em instalações de portas de garagem. Não se garante a sua utilização para accionar directamente outros equipamentos diferentes dos especificados.

O fabricante reserva-se o direito a alterar as características técnicas dos equipamentos sem prévio aviso.

ANEXO IMPORTANTE

Desconectar a alimentação antes de proceder a qualquer manipulação do equipamento.

Em cumprimento da directiva europeia de baixa tensão, a instalação deverá obedecer aos seguintes requisitos:

· Para equipamentos conectados permanentemente deverá incorporar-se ao cabo um dispositivo de conexão facilmente acessível.
· É obrigatória a instalação deste equipamento em posição vertical e correctamente fixado à estrutura do edifício.
· Este equipamento só pode ser manipulado por um instalador especializado, pelo seu pessoal de manutenção ou por um operador devidamente qualificado.
· As instruções de utilização deste equipamento devem permanecer sempre na posse do usuário.
· Para a conexão dos cabos de alimentação deverão utilizar-se terminais com uma secção máxima de 3,8mm².
· A frequência de trabalho do sistema Radioband não interfere de modo nenhum com o sistemas remotos 868MHz. No entanto, um sinal emitido a 868,9MHz poderia causar um retraso na reação do sistema.

JCM TECHNOLOGIES, S.A. declara que o produto RADIOBAND/TBX, RADIOBAND/RU, RADIOBAND/RC-RCS, quando utilizado de forma adequada, Cumpre com os requisitos das Directivas R&TTE 1999/5/CE, 89/336/CEE sobre compatibilidade electromagnética e 73/23/CE sobre baixa tensão e sua posterior modificação 93/68/CE.

Este equipamento cumpre com a Parte 15 das Normas FCC. O seu funcionamento está sujeito às duas seguintes condições: (1) este equipamento não deve causar interferências prejudiciais, e (2) este equipamento deve aceitar qualquer interferência recebida, incluindo interferências que possam causar um funcionamento inadequado do mesmo.

Para cumprir com as Normas FCC, é proibido efectuar quaisquer ajustes ou modificações deste receptor e/ou emissor, excepto a modificação do código ou a substituição da bateria. ESTE EQUIPAMENTO NÃO CONTÉM QUALQUER OUTRA PARTE MODIFICÁVEL PELO USUÁRIO. Qualquer outra modificação realizada para além das anteriormente referidas que não seja expressamente aprovada por JCM Technologies, S.A. poderia invalidar a autoridade do usuário para utilizar o equipamento.

DECLARAÇÃO DE CONFORMIDADE CE

Veja www.motion-line.com

GR

ΤΕΧΝΙΚΑ ΧΑΡΑΚΤΗΡΙΣΤΙΚΑ ΠΟΜΠΟΣ ΜΠΑΝΤΑΣ ΑΣΦΑΛΕΊΑΣ ΜΈΣΩ ΡΑΔΙΟΦΏΝΟΥ.

	RADIOBAND/TBX
Συχνότητα της εργασίας	868,90 MHz
Τροφοδότηση	3V DC (2 x 1.5V LR6 AA)
Κατανάλωση εν λειτουργία	12mA
Ακτινοβολούμενη ισχύς	< 25mW
Θερμοκρασία εν λειτουργία	-20 ºC μέχρι +55 ºC
Στεγανότητα	IP65
Διαστάσεις	160x53x20mm
Εύρος (εγγυημένο)	10 μέτρα
Διάρκεια της μπαταρίας (Κατά προσέγγιση)	2 έτη
Ελάχιστος χρόνος μεταξύ 2 ενεργοποιήσεων της RADIOBAND/TBX (για την συμμόρφωση με την οδηγία R&TTE)	7 min.

ΤΕΧΝΙΚΑ ΧΑΡΑΚΤΗΡΙΣΤΙΚΑ ΔΈΚΤΗΣ ΖΏΝΗΣ ΑΣΦΑΛΕΊΑΣ ΜΈΣΩ ΡΑΔΙΟΦΏΝΟΥ.

	RADIOBAND/RU	RADIOBAND/RC-RCS
Συχνότητα	868,90 MHz	
Μνήμη	6 RADIOBAND/TBX (3 στον ηλεκτρονόμο 1, 3 στον ηλεκτρονόμο 2)	6 RADIOBAND/TBX
Αριθμός ηλεκτρονόμων	2 ηλεκτρονόμοι	---
Τροφοδότηση	12 / 24 V AC/DC	εμβυσματωμένο
Πεδίο τροφοδότησης	9-35 V DC 8-28 V AC	---
Επαφές ηλεκτρονόμου (Ρελέ)	1A	
Κατανάλωση εν αναμονή / λειτουργία	18mA / 80mA	18mA
Είσοδος της Autotest	2 είσοδοι 0/12/24V AC/DC με επιλέξιμη πολικότητα	ενσωματωμένο
Ακτινοβολούμενη ισχύς	< 25 mW	
Θερμοκρασία εν λειτουργία	-20 ºC έως +55 ºC	
Στεγανότητα	IP54 (με στεγανό IP65)	IP20
Διαστάσεις κιβωτίου	82x190x40mm	50x20x17mm
Εύρος (εγγυημένο)	10 μέτρα	
Ελάχιστος χρόνος μεταξύ 2 ενεργοποιήσεων της ATEST (για την συμμόρφωση με την οδηγία R&TTE)	7 min.	
Συμβατότητα με την Οδηγία περί Μηχανών, αναλόγως EN-954-1 κατηγορία 2		

ΕΓΚΑΤΑΣΤΑΣΗ και ΣΥΝΔΕΣΕΙΣ

RADIOBAND/TBX: Στερεώστε το πίσω μέρος του κιβωτίου στο φύλλο της πόρτας. Βάλτε τον πομπό ακολουθώντας τις συστάσεις εγκατάστασης, αποφεύγοντας το να υπάρχουν μεταλλικές επιφάνειες, μεταξύ του δέκτη και του πομπού. Περάστε τα καλώδια από το κάτω μέρος του δέκτη. Σύνδεση της μπάντας ασφαλείας αντίστασης 8K2, απευθείας στον πόλο B1 και σιγουρέψετε το ότι η ζώνη να μείνει τελείως στεγανή. Στερεώστε το μπροστινό τμήμα του δέκτη, στο πίσω μέρος με τις παρεχόμενες προς τούτο βίδες.

Σημείωση: Εάν επιθυμείτε να συνδέσετε ένα μη αντιστασικό στοιχείο (συνήθως κλειστής επαφής), θα πρέπει να βραχυκυκλώσετε τον βραχυκυκλωτήρα jumper JP1. Αυτή η εφαρμογή δεν είναι σύμφωνη με τον κανονισμό ασφαλείας χρησιμοποίησης ηλεκτροκίνητων θυρών για γκαράζ: EN 12453, μια και δεν επαληθεύεται η σύνδεση του μη αντιστασικού στοιχείου συνδεδεμένου στην: RADIOBAND/TBX.

RADIOBAND/RU: Στερεώστε το πίσω μέρος του κουτιού στον τοίχο χρησιμοποιώντας τα παρεχόμενα ούπα και τις βίδες. Τοποθετήστε τον δέκτη, όσο πιο κοντά γίνεται στο φύλλο της πόρτας και αποφύγετε το να βάλετε μεταλλικές επιφάνειες μεταξύ του δέκτη και του πομπού. Περάστε τα καλώδια από το κάτω μέρος του δέκτη. Συνδέστε τα καλώδια τροφοδότησης στους πόλους του τυπωμένου κυκλώματος, ακολουθώντας τις ενδείξεις του σχήματος των συνδέσεων. Συνεχίστε με την καταχώρηση της RADIOBAND/TBX Στερεώστε το μπροστινό τμήμα του δέκτη, στο πίσω μέρος με τις παρεχόμενες προς τούτο βίδες.

1- Τροφοδότηση 12/24V AC/DC (+)
2- Τροφοδότηση 12/24V AC/DC (-)
3, 4- R1:Σύνδεση στην είσοδο της μπάντας ασφαλείας του πίνακα ελέγχου (επαφή αντίστασης 8,2 kΩ) με τον βραχυκυκλωτήρα σε θέση BS1 (δείτε τις ΣΥΝΔΕΣΕΙΣ στο σχέδιο 1), ή στην είσοδο της επαφής ασφαλείας του πίνακα ελέγχου (NC), με τον βραχυκυκλωτήρα σε θέση CS1 (δείτε την ΣΥΝΔΕΣΗ στο σχέδιο 2).
5, 6- R2Σύνδεση σε μια δεύτερη είσοδο της μπάντας ασφαλείας του πίνακα ελέγχου (επαφή αντίστασης 8,2 kΩ) με τον βραχυκυκλωτήρα σε θέση BS2, ή στην είσοδο της επαφής ασφαλείας του πίνακα ελέγχου (NC), με τον βραχυκυκλωτήρα σε θέση CS2.
7- AUTOTEST: Κοινή σύνδεση Autotest των ασφαλειών (-).See CONNECTIONS Figure 3 and table POLARIZED SELF-TEST.
8- AUTOTEST: Σύνδεση Autotest για R1. See CONNECTIONS Figure 3 and table POLARIZED SELF-TEST.
9- AUTOTEST: Σύνδεση Autotest για R2. See CONNECTIONS Figure 3 and table POLARIZED SELF-TEST.

RADIOBAND/RC-RCS: Σύνδεση σε πίνακα χειρισμού, δια μέσου συνδέτη για διατάξεις ασφαλείας.

ΠΟΛΩΜΕΝΟ AUTOTEST

Επαλήθευση στην έξοδο του Autotest του πίνακα ελέγχου εάν η τάση είναι 0V (αρνητική πολικότητα) ή αν η τάση είναι 12/24V AC/DC (θετική πολικότητα). Το σήμα Autotest του πίνακα θα πρέπει να διατηρηθεί το πολύ κατά 3 δευτερόλεπτα.

	Η έξοδος Autotest εν αναμονή	Η έξοδος Autotest ενεργοποιημένη	πολικότητα	Γέφυρα ATEST POL	ATEST1	ATEST2
Σύνδεση σε έναν εξοπλισμό με pjo' Autotest	0V	12/24V	Θετική	OFF	συνδεμένος*	συνδεμένος*
	12/24V	0V	Αρνητική	ON	συνδεμένος*	συνδεμένος*
Σύνδεση σε έναν εξοπλισμό χωρίς pjo' Autotest**	---	---	---	OFF	κανένα που συνδέεται	κανένα που συνδέεται

*** Σημείωση: Συνδέστε μονάχα την έξοδο του προς χρήση autotest.**

**** Σε περίπτωση μη χρησιμοποίησης του autotest, δεν επαληθεύεται το σύστημα κατά την έναρξη της μανούβρας, κάτι που σημαίνει ότι σε ορισμένες περιπτώσεις δεν τηρείται ο κανονισμός ασφαλείας χρησιμοποίησης ηλεκτροκίνητων θυρών για γκαράζ: EN 12453.**

ΦΩΤΕΙΝΟΙ ΔΕΙΚΤΕΣ

RADIOBAND/RU-RC-RCS	Σε λειτουργία	Σε προγραμματισμό
Ρελαί Led 1	Κανονικά σβησμένο. Δηλώνει την θέση της εξόδου του ρελαί. Εάν το R1 είναι μη συνδεδεμένο, αναμμένο.	Αναμμένο. Δηλώνει το προς προγραμματισμό κανάλι.
Ρελαί Led 2	Κανονικά σβησμένο. Δηλώνει την θέση της εξόδου του ρελαί. Εάν το R2 είναι μη συνδεδεμένο, αναμμένο.	Αναμμένο. Δηλώνει το προς προγραμματισμό κανάλι.

ΤΡΟΠΟΣ ΛΕΙΤΟΥΡΓΙΑΣ

Ο δέκτης επαληθεύει το ότι όλες οι προγραμματισμένες μπάντες να λειτουργούν σωστά. Σε περίπτωση ενεργοποίησης της μπάντας ή λάθους στην λειτουργία της, ο δέκτης ενεργοποιεί τον ηλεκτρονόμο της εξόδου.

ΠΡΟΓΡΑΜΜΑΤΙΣΜΟΣ RADIOBAND/TBX

Με το να είναι ο δέκτης σε προγραμματισμό (δείτε παρακάτω ΧΕΙΡΟΚΙΝΗΤΟΣ ΠΡΟΓΡΑΜΜΑΤΙΣΜΟΣ), πιέστε το πλήκτρο του μεταδότη, για τον προγραμματισμό του στον δέκτη.

ΠΡΟΓΡΑΜΜΑΤΙΣΜΟΣ RADIOBAND/RU

ΧΕΙΡΟΚΙΝΗΤΟΣ ΠΡΟΓΡΑΜΜΑΤΙΣΜΟΣ

Η RADIOBAND/RU επιτρέπει την καταχώρηση 6 RADIOBAND/TBX (3 για τον ηλεκτρονόμο 1 και 3 για τον ηλεκτρονόμο 2)

Πιέστε το πλήκτρο προγραμματισμού του δέκτη κατά τη διάρκεια 1 s. Θα ακουστεί ένα ηχητικό σήμα. Ο δέκτης θα εισέλθει στον προγραμματισμό του πρώτου ηλεκτρονόμου. Εάν διατηρείται πατημένο το πλήκτρο προγραμματισμού, ο δέκτης θα εισέλθει σε προγραμματισμό δεύτερου ηλεκτρονόμου, περνώντας από τον ένα στον άλλο ηλεκτρονόμο, με τρόπο κυκλικό. Μόλις έχει επιλεγεί ο ηλεκτρονόμος του προγραμματισμού, για τον ραδιοπομπό που επιθυμείτε να καταχωρήσετε, ο κωδικός προς προγραμματισμό στέλνεται, πιέζοντας τον πομπό. Κάθε φορά που προγραμματίζετε έναν μεταδότη, ο δέκτης θα στέλνει ένα ηχητικό σήμα του 0,5 s. Αν περάσουν 10 δευτερόλεπτα δίχως προγραμματισμό, ο δέκτης θα βγει από την θέση προγραμματισμού, στέλνοντας δυο ηχητικά σήματα του1s. Εάν κατά τον προγραμματισμό ενός πομπού, η μνήμη του δέκτη είναι γεμάτη, αυτός θα στέλνει 7 ηχητικά σήματα των 0,5 s και θα βγαίνει εκ του προγραμματισμού.

ΠΡΟΓΡΑΜΜΑΤΙΣΜΟΣ RADIOBAND/RC-RCS

ΧΕΙΡΟΚΙΝΗΤΟΣ ΠΡΟΓΡΑΜΜΑΤΙΣΜΟΣ

Η RADIOBAND/RC-RCS επιτρέπει την καταχώρηση 6 RADIOBAND/TBX (3 για τον ηλεκτρονόμο 1 και 3 για τον ηλεκτρονόμο 2)

Πιέστε το πλήκτρο προγραμματισμού του δέκτη κατά τη διάρκεια 1 s. Θα ακουστεί ένα ηχητικό σήμα. Ο δέκτης θα εισέρχεται σε προγραμματισμό της μπάντας ασφαλείας κλεισίματος (BSC). Εάν διατηρείται πατημένο το πλήκτρο προγραμματισμού, ο δέκτης θα εισέρχεται σε προγραμματισμό της μπάντας ασφαλείας ανοίγματος (BSO), περνώντας από τον ένα στον άλλο ηλεκτρονόμο, με τρόπο κυκλικό. Μόλις έχει επιλεγεί ο ηλεκτρονόμος του προγραμματισμού, για τον ραδιοπομπό που επιθυμείτε να καταχωρήσετε, ο κωδικός προς προγραμματισμό στέλνεται, πιέζοντας τον πομπό. Κάθε φορά που προγραμματίζετε έναν μεταδότη, ο δέκτης θα στέλνει ένα ηχητικό σήμα του 0,5 s. Αν περάσουν 10 δευτερόλεπτα δίχως προγραμματισμό, ο δέκτης θα βγει από την θέση προγραμματισμού, στέλνοντας δυο ηχητικά σήματα του1s. Εάν κατά τον προγραμματισμό ενός πομπού, η μνήμη του δέκτη είναι γεμάτη, αυτός θα στέλνει 7 ηχητικά σήματα των 0,5 s και θα βγαίνει εκ του προγραμματισμού.

Σημείωση: Για μια σωστή λειτουργία του συστήματος, ο πομπός θα πρέπει να είναι προγραμματισμένος μονάχα σε έναν δέκτη.

Αλλαγή της RADIOBAND/TBX: Σε περίπτωση αλλαγής κάποιας RADIOBAND/TBX, είναι αναγκαίο το να μηδενίσετε το σύστημα (δείτε παρακάτω: RESET TOTAL) και προγραμματίστε εκ νέου όλες τις RADIOBAND/TBX που χρησιμοποιήθηκαν στην εγκατάσταση.

ΕΠΑΛΗΘΕΥΣΗ ΤΟΥ ΣΥΣΤΗΜΑΤΟΣ (CHECK)

Αυτή η λειτουργία χρησιμεύει για να επαληθεύονται, ο τρόπος λειτουργίας και το εύρος όλων των διατάξεων, μόλις έχει γίνει η εγκατάσταση.

Πατήστε το κουμπί CHECK του δέκτη για τουλάχιστον 1 δευτερόλεπτο, για να εισέλθετε στην θέση επαλήθευσης. Ο φωτεινός δείκτης θα ανάψει και θα ακουστούν τέσσερις βόμβοι.

Κάνει μια πλήρη μανούβρα ανοίγματος και κλεισίματος της πόρτας. Κατά την επαλήθευση του συστήματος, θα ακούγεται ένας βόμβος κάθε 1,5 s.

ΣΩΣΤΟΣ ΤΡΟΠΟΣ ΛΕΙΤΟΥΡΓΙΑΣ ΤΟΥ ΣΥΣΤΗΜΑΤΟΣ

Αν κατά το πέρας της μανούβρας, δεν έχει ηχήσει κανένα άλλο ακουστικό σήμα, το σύστημα λειτουργεί σωστά. Πατήστε εκ νέου το κουμπί CHECK, ή αλλιώς περιμένετε 5 λεπτά και το RADIOBAND/RU-RC-RCS θα βγαίνει αυτομάτως από την επαλήθευση, δηλώνοντας με δυο βόμβους το ότι η επαλήθευση έγινε σωστά. Ο φωτεινός δείκτης επαλήθευσης θα σβηστεί.

ΕΝΤΟΠΙΣΜΟΣ ΒΛΑΒΗΣ ΣΤΗΝ ΖΩΝΗ ΣΥΧΝΟΤΗΤΩΝ

Αν κατά την επαλήθευση, αποτυγχάνει η επικοινωνία με κάποια RADIOBAND/TBX, ή εάν η επικοινωνία είναι ασθενής (για παράδειγμα, πολλές επαναπροσπάθειες για επικοινωνία, ή ίσως ακόμα, ανεπαρκές σήμα), η RADIOBAND/RU-RC-RCS στέλνει τρεις διαδοχικούς βόμβους δηλώνοντας ότι εμφανίστηκε ένα λάθος. Σταματήστε την μανούβρα της πόρτας και πατήστε τις ζώνες συχνοτήτων ασφαλείας που έχουν εγκατασταθεί, για να εντοπίσει το ποια έχει βλάβη.

- Εάν με το να πατάτε μια ζώνη συχνοτήτων, ακουστεί ένας βόμβος, αυτό σημαίνει ότι η ζώνη είναι σωστή.
- Αν με το πάτημα της ζώνης ακούγονται 3 διαδοχικοί βόμβοι, αυτό θα σημαίνει ότι η ζώνη συχνοτήτων έχει βλάβη.

Στην περίπτωση αυτή, συνίσταται το να αλλάξετε τον προσανατολισμό των αντενών πομπού - δέκτη, ή να εγκαταστήσετε μια εξωτερική κεραία AED-868, ή FLAT-868, για να σιγουρευτεί το επιθυμητό εύρος.

Με το που βγαίνετε από την θέση check, θα ακούγονται 7 διαδοχικοί βόμβοι και ο φωτεινός δείκτης θα κάνει συνεχείς αναλαμπές. Κάντε κι άλλη μια επαλήθευση του συστήματος, μέχρι που το αποτέλεσμα να είναι σωστό.

Κάλυψη του σήματος

Αφού επιλεγεί κάποια από τις εγκατεστημένες μπάντες, κάποιες συνεχείς αναλαμπές, σε κλίμακα από 1 έως 5, μας δείχνουν την κάλυψη σήματος αυτής της μπάντας, την ακριβή στιγμή κατά την οποία έχει επιλεγεί.

Nº Αναλαμπών led ελέγχου	Κάλυψη	Αποτέλεσμα επαλήθευσης
1	Πολύ ασθενές	Αποτυχία της ζώνης συχνοτήτων
2	Ασθενές	OK
3	Φυσιολογικό	OK
4	Καλή	OK
5	Πολύ καλή	OK

ΟΛΙΚΟΣ ΜΗΔΕΝΙΣΜΟΣ

Με το να είστε σε θέση προγραμματισμού, διατηρείτε πατημένο το πλήκτρο προγραμματισμού και πραγματοποιείτε μια παράκαμψη στο βραχυκυκλωτήρα επαναρύθμισης "MR", κατά τη διάρκεια 3 s. Ο δέκτης θα στέλνει 10 ηχητικά σήματα προειδοποίησης και ύστερα άλλα, πιο γρήγορης συχνότητας, δείχνοντας πως η λειτουργία έχει πραγματοποιηθεί. Ο δέκτης μένει σε θέση προγραμματισμού. Αν περάσουν 10 δευτερόλεπτα δίχως προγραμματισμό, ή κάνοντας μια σύντομη πίεση του πλήκτρου προγραμματισμού, ο δέκτης θα βγει από την θέση προγραμματισμού, στέλνοντας δυο ηχητικά σήματα των 1 s.

ΕΝΔΕΙΞΗ ΧΑΜΗΛΗΣ ΣΤΑΘΜΗΣ ΜΠΑΤΑΡΙΑΣ ΤΟΥ ΠΟΜΠΟΥ (RADIOBAND/TBX)

Αν κατέβει η στάθμη μπαταρίας ενός μεταδότη προγραμματισμένου στον δέκτη, αυτός θα κάνει 4 σύντομα σήματα, κάθε 20 δευτερόλεπτα. Αν έχετε προγραμματισμένο πάνω από έναν μεταδότη, θα πρέπει να ενεργοποιηθεί η μπάντα ασφαλείας και να επαληθευθεί το αν ο δέκτης πραγματοποιεί στιγμιαία, τα 4 σύντομα σήματα Αν είναι έτσι, ο μεταδότης συνδεδεμένος στην ενεργοποιημένη μπάντα ασφαλείας, θα έχει χαμηλή την στάθμη μπαταρίας. Κάνετε την αλλαγή της.

ΑΛΛΑΓΗ ΤΗΣ ΜΠΑΤΑΡΙΑΣ

Βγάλτε το κάλυμμα του θαλάμου. Οι μπαταρίες βρίσκονται στο πίσω μέρος του καλύμματος. Αντικαταστήστε τις δυο άδειες μπαταρίες, με τις καινούργιες, λαμβάνοντας υπόψη την πολικότητα που δείχνει ο διασυνδέτης. Να σιγουρευτείτε πως οι καινούργιες μπαταρίες να δέχονται το ίδιο πεδίο θερμοκρασίας, όπως και αυτές που αντικαταστάθηκαν.

ΧΡΗΣΗ ΤΟΥ ΣΥΣΤΗΜΑΤΟΣ

Αυτό το σύστημα είναι σχεδιασμένο για να εγκατασταθεί μαζί με μια ζώνη ασφαλείας, σε εγκαταστάσεις θυρών των γκαράζ. Δεν εγγυούμεθα την χρήση τους για την απευθείας ενεργοποίηση άλλων συσκευών διαφορετικών από τις αναφερόμενες. Ο κατασκευαστής διατηρεί το δικαίωμα του να αλλάξει τα τεχνικά χαρακτηριστικά των συσκευών, δίχως προειδοποίηση.

ΣΗΜΑΝΤΙΚΟ ΕΝΘΕΤΟ

Αποσυνδέστε την τροφοδότηση, πριν να κάνετε την οποιαδήποτε διαμόρφωση στην συσκευή. Σε τήρηση της Ευρωπαϊκής Οδηγίας περί χαμηλής τάσης, σας πληροφορούμε τις εξής προϋποθέσεις:

· Για τις μόνιμα συνδεδεμένες διατάξεις θα πρέπει να ενσωματωθεί στην καλωδίωση ένας εύκολα προσβάσιμος μηχανισμός σύνδεσης.
· Είναι υποχρεωτικό το να εγκαταστήσετε αυτή τη συσκευή σε κάθετη θέση και σταθερά στερεωμένη στην δομή του κτιρίου.
· Αυτή τη συσκευή μπορεί να την χειριστεί μονάχα ή ένας έμπειρος εξειδικευμένος εγκαταστάτης, ή το προσωπικό σας συντήρησης, ή ένας κατάλληλα εκπαιδευμένος χειριστής.
· Οι οδηγίες χρήσεως αυτής της συσκευής θα πρέπει πάντα να μένουν στην διάθεση του χρήστη.
· Για την σύνδεση των καλωδίων τροφοδότησης θα πρέπει να χρησιμοποιηθούν ακροδέκτες μέγιστης διατομής 3,8 mm2.
· Η συχνότητα εργασίας του συστήματος Radioband δεν πρέπει να εμποδίζει με κανέναν τρόπο, με τα συστήματα τηλεχειρισμού στα 868 MHz. Εντούτοις, ένα σήμα επικεντρωμένο στα 868,9 MHz μπορεί να προκαλέσει μια καθυστέρηση στην αντίδραση του συστήματος.

JCM TECHNOLOGIES, S.A. δηλώνει ότι το προϊόν RADIOBAND/TBX, RADIOBAND/RU, RADIOBAND/RC-RCS, πληροί με τις απαιτήσεις των Οδηγιών P&TTE 1999/5/EK, 89/336/EOK περί ηλεκτρομαγνητικής συμβατότητας και 73/23/EOK περί χαμηλής τάσης και την μεταγενέστερή της μετατροπή 93/68/ EOK, εφόσον η χρήση είναι σύμφωνη με τα προβλεπόμενα.

Η παρούσα συσκευή πληροί με το Μέρος 15 των Οδηγιών της FCC. Η λειτουργία της υπόκειται στους 2 παρακάτω όρους: (1) αυτή η συσκευή δεν θα πρέπει να προξενεί βλαβερές παρεμβολές, και (2) η συσκευή αυτή θα πρέπει να δέχεται οποιαδήποτε λαμβανόμενη παρεμβολή, συμπεριλαμβανομένων των παρεμβολών που ίσως προξενήσουν μια μη επιθυμητή λειτουργία.

Για να πληροί με τις Οδηγίες FCC, απαγορεύονται οι ρυθμίσεις ή οι μετατροπές αυτού του δέκτη ή/και πομπού, εκτός από το άλλαγμα του κωδικού, ή την αντικατάσταση της μπαταρίας. ΔΕΝ ΥΠΑΡΧΕΙ ΚΑΝΕΝΑ ΑΛΛΟ ΜΕΡΟΣ ΠΟΥ ΝΑ ΜΠΟΡΕΙ ΝΑ ΜΕΤΑΤΡΑΠΕΙ ΑΠΟ ΤΟΝ ΧΡΗΣΤΗ. Η όποια άλλη πραγματοποιημένη μετατροπή, μη αποδεκτή ρητώς από την JCM Technologies, S.A. θα μπορούσε να ακυρώσει την άδεια που έχει ο χρήστης, για να χρησιμοποιεί την συσκευή.

ΔΗΛΩΣΗ ΣΥΜΜΟΡΦΩΣΗΣ ΓΙΑ Ε.Ε.

Δείτε τον Ιστό www.motion-line.com

ISTRUZIONI DI INSTALLAZIONE / INSTALLATIETIPS / CONSELHOS DE INSTALAÇÃO / ΣΥΣΤΑΣΕΙΣ ΣΩΣΤΗΣ ΕΓΚΑΤΑΣΤΑΣΗΣ

Installazione dal sistema Radioband in portoni scorrevoli ad un'anta con centrale di comando e RADIOBAND/RU.
Installatie Radioband systeem in schuifpoort met een blad met schakelpaneel en RADIOBAND/RU.
A Instalação do Sistema de Radioband numa porta deslizante da uma folha com quadro de manobras e RADIOBAND/RU.
Εγκατάσταση συστήματος Radioband, σε συρόμενη πόρτα ενός φύλλου, με πίνακα χειρισμού και RADIOBAND/RU.

Installazione dal sistema Radioband in portoni scorrevoli ad un'anta con centrale di comando con conettore per scheda RADIOBAND/RC-RCS.
Installatie Radioband systeem in schuifpoort met een blad met schakelpaneel met steker voor RADIOBAND/RC-RCS.
Instalação do Sistema de Radioband numa porta deslizante da uma folha com quadro de manobras com ranhura para cartão RADIOBAND/RC-RCS.
Εγκατάσταση συστήματος Radioband, σε συρόμενη πόρτα ενός φύλλου, με πίνακα χειρισμού, με διάταξη σύνδεσης για κάρτα RADIOBAND/RC-RCS.

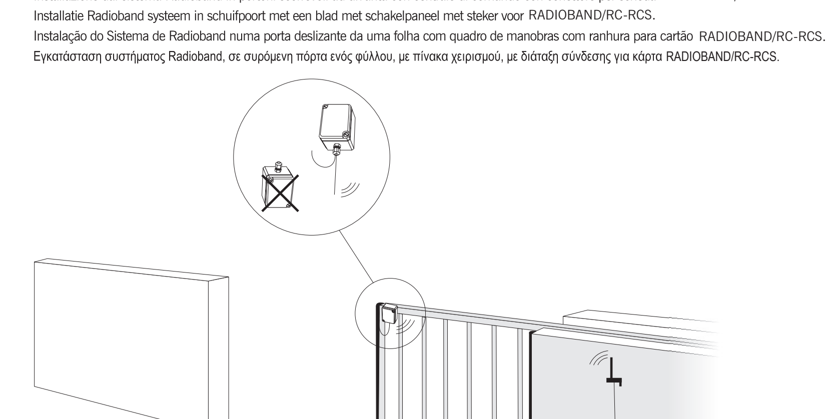
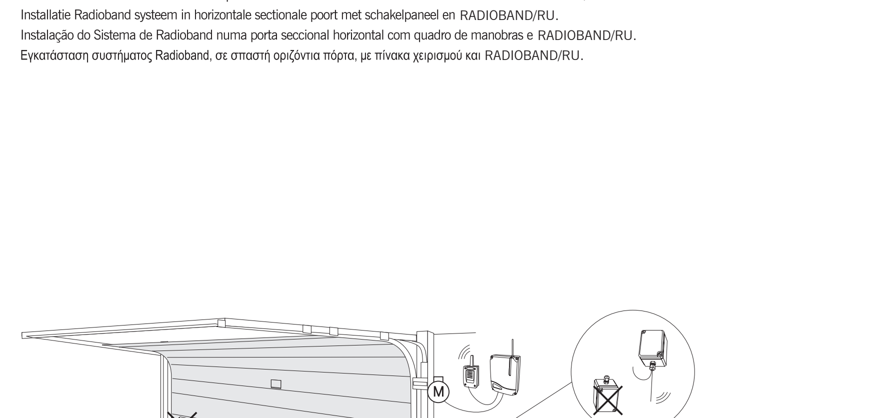
Installazione dal sistema Radioband in porta sezionale orizzontale con centrale di comando e RADIOBAND/RU.
Installatie Radioband systeem in horizontale sectionale poort met schakelpaneel en RADIOBAND/RU.
Instalação do Sistema de Radioband numa porta seccional horizontal com quadro de manobras e RADIOBAND/RU.
Εγκατάσταση συστήματος Radioband, σε σπαστή οριζόντια πόρτα, με πίνακα χειρισμού και RADIOBAND/RU.