Datenblatt

Parker Lucifer

21-06-2004

Allgemeine Informationen

Lucifer Best. Nr.: 221G1631 Note 1
Globaler Best Nr.: 7221GBG51NCH
Gehäuse: 2995
Spule: 481865 Note 2
Schutzgrad: -
Gewicht (g): 670

Ventilkörper: Ventilkörper aus Messing
Sitzteller: NBR
Wege: 2/2
Funktion: Stromlos geschlossen
Steuerungsart: Vorgesteuert mit Zwangsanhebung
Anschlusstyp: Rohranschluss

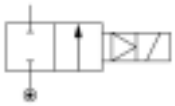

Technische Daten

Anschluss / Nennweite

Anschluss (inches): 3/4
Nennweite (mm): 15
Nennweite EXH.(mm): -

Durchflussfaktoren

Qn (L/min): 6000
Qn EXH. (L/min): -
C (dm³/s bar): 20
Kv (L/min): 80
Kv EXH. (L/min): -
Qmax (L/min): 80

Temperaturen (°C)

a. Zulässige Mediumstemperatur

	Min.	Max.
Gase:	-10	100
Flüssigkeit:	0	75
Dampf:	-	-
Öl:	-10	100

Druckbereiche (Bar)

Druck min.: 0.00
Druck max. (DC): 10.00
Druck max. (AC): -

Leistungsaufname (W)

Leistungsaufname DC: 9
Leistungsaufname AC: -

b. Umgebungstemperatur

Minimum: -10
Maximum: 50

Bemerkungen

1 4-Stellungs-Schliesszeitregelung.

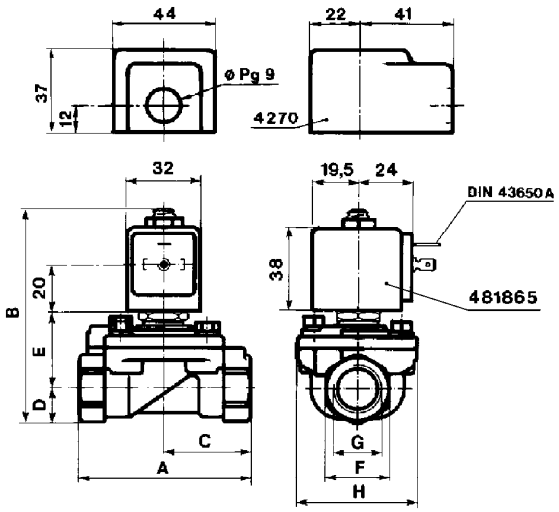

	A mm	B mm	C mm	D mm	E mm	F mm	G inch	H mm
G15/25	75	93	37.5	15	34	27	1/2	53
G13/23	75	93	37.5	15	34	27	3/8	53
G16/26	80	95.5	40	17.5	34	32	3/4	53
G17/27	85	102.5	42.5	22.5	36	41	1	53
G21	100	108	50	23	41	41	1	70

Massbild

© Parker Lucifer S.A.